Catálogo de Produtos

SANEBRAS
SOLUÇÕES EM SANEAMENTO

Soluções para infraestrutura,
saneamento e condução de fluidos.

WWW.SANEBRASSANEAMENTO.COM.BR

Soluções sob medida para saneamento

SANEBRAS
SOLUÇÕES EM SANEAMENTO

A SANEBRAS oferece soluções para redes de água, esgoto e infraestrutura, reunindo produtos em ferro fundido, aço e PVC para atender diferentes necessidades de obras e sistemas de saneamento.
Neste catálogo, você encontra nossa linha de produtos organizada por categoria, com informações técnicas que auxiliam na especificação e escolha de cada solução.

Sumário

1. Válvulas e Registros
2. Contato

Ferro Fundido

Válvulas e Registros

Registro de Gaveta com Flanges

O Registro de Gaveta com Flanges é indicado para bloqueio e controle de fluxo em redes de abastecimento de água, esgotamento sanitário e outras aplicações em sistemas de saneamento, proporcionando fechamento seguro e baixa perda de carga quando totalmente aberto.

Fabricado em ferro fundido dúctil e equipado com cunha revestida em EPDM, pode ser fornecido em diferentes diâmetros, classes de pressão e configurações de acionamento, conforme as necessidades de cada instalação.

DIÂMETROS	FACE A FACE	D (mm)	K (mm)	Furos - DN	Nº VOLTAS	GABARITO	PESO
mm	mm	PN10 / PN16 / PN25		n-d (mm)	FECHAMENTO	FLANGE PN	Kg
50	150	165	125	4 - Ø 19	9	PN10/PN16/PN25	12
80	180	200	160	8 - Ø 19	12	PN10/PN16/PN25	17
100	190	220/220/235	180/180/190	8 - Ø 19 / 8 - Ø 19 / 8 - Ø 23	12	PN10/PN16	21
150	210	285/285/300	210/210/220	8 - Ø 23 / 8 - Ø 23 / 8 - Ø 28	17	PN10/PN16	37
200	230	340/340/360	295/295/310	8 - Ø 23 / 12 - Ø 23 / 12 - Ø 28	18,5	PN10	75
250	250	395/405/425	350/355/370	12 - Ø 23 / 12 - Ø 28 / 12 - Ø 31	23	PN10	121
300	270	445/460/485	400/410/430	12 - Ø 23 / 12 - Ø 28 / 16 - Ø 31	27	PN10	174

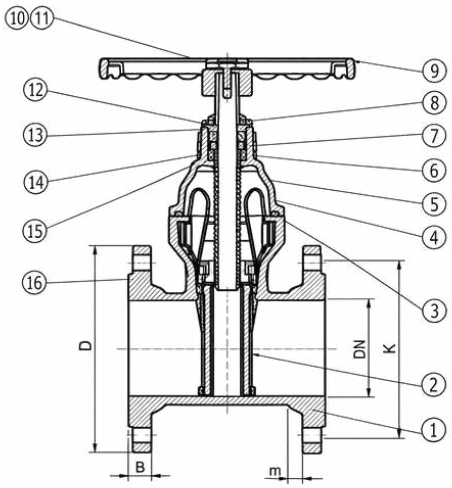

ITEM	DESCRIÇÃO	MATERIAL
1	Corpo	GGG 50
2	Disco	EPDM + Ferro Fundido Dúctil
3	Junta Vedação Corpo	Nitrílica - NBR
4	Haste	Aço Inoxidável AISI 420
5	Tampa Superior	GGG 50
6	Arruela de Pressão	Latão
7	Luva de Pressão	Latão
8	Travamento Superior	GGG 50
9	Volante ou Cabeçote	GGG 50
10	Parafusos	Aço Inoxidável Ss304
11	Arruelas	Aço Inoxidável Ss304
12	Protetor Borracha Parafuso	Nitrílica - NBR
13/14/15	Anéis O'ring	Nitrílica - NBR
16	Porca da Haste	Latão

MATERIAIS E ACABAMENTOS

Linha Água: pintura epóxi eletrostática.
Vedação em EPDM.
Outros revestimentos sob consulta.

NORMAS E APLICAÇÃO

Referências: ABNT NBR 14968 e EN 1074-2.
Acionamento: cabeçote ou volante.
Classes de pressão conforme fornecimento.

Diâmetros superiores sob consulta.

Registro de Gaveta com Bolsas para Tubos PVC/PBA

O Registro de Gaveta com Bolsas para Tubos PVC/PBA é indicado para bloqueio e controle de fluxo em redes de abastecimento de água, esgotamento sanitário e sistemas de saneamento com tubulações em PVC/PBA.

Fabricado em ferro fundido dúctil e equipado com cunha revestida em EPDM, oferece vedação segura, resistência mecânica e praticidade na instalação, permitindo conexão direta à tubulação por meio de bolsas.

Registro de Gaveta com Bolsas para Tubos PVC/PBA • Dimensões e massas					
DN (mm)	L (mm)	D1 (mm)	C (mm)	Nº voltas	Peso (kg)
50	250	60	77	9	9
75	280	85	84	12	13
100	300	110	88	12	18

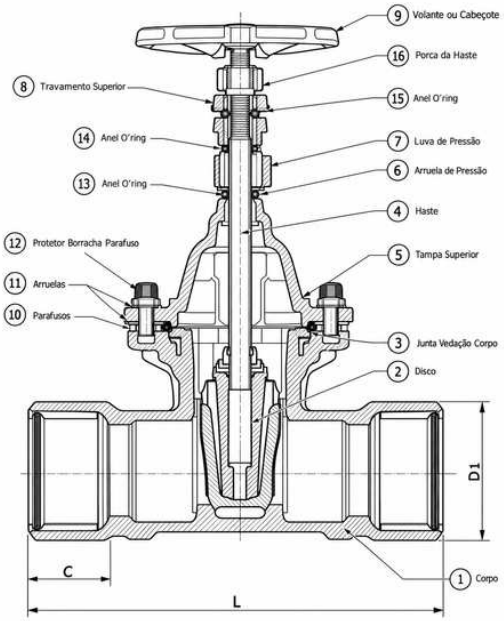

ITEM	DESCRIÇÃO	MATERIAL
1	Corpo	GGG 50
2	Disco	EPDM + Ferro Fundido Dúctil
3	Junta Vedação Corpo	Nitrílica - NBR
4	Haste	Aço Inoxidável AISI 420
5	Tampa Superior	GGG 50
6	Arruela de Pressão	Latão
7	Luva de Pressão	Latão
8	Travamento Superior	GGG 50
9	Volante ou Cabeçote	GGG 50
10	Parafusos	Aço Inoxidável Ss304
11	Arruelas	Aço Inoxidável Ss304
12	Protetor Borracha Parafuso	Nitrílica - NBR
13/14/15	Anéis O'ring	Nitrílica - NBR
16	Porca da Haste	Latão

MATERIAIS E ACABAMENTOS

Linha Água: pintura epóxi eletrostática.
Vedação em EPDM.
Outros revestimentos sob consulta.

NORMAS E APLICAÇÃO

Referências: ABNT NBR 14968 e EN 1074-2.
Acionamento: cabeçote ou volante.
Classes de pressão conforme fornecimento.

Diâmetros superiores sob consulta.

Registro de Gaveta com Bolsas para Tubos de Ferro Fundido

O Registro de Gaveta com Bolsas para Tubos de Ferro Fundido é indicado para bloqueio e controle de fluxo em redes de abastecimento de água, esgotamento sanitário e sistemas de saneamento com tubulações em ferro fundido.

Fabricado em ferro fundido dúctil e equipado com cunha revestida em EPDM, proporciona vedação segura, resistência mecânica e praticidade na instalação, com conexão direta à tubulação por meio de bolsas.

DN	L (mm)	D1 (mm)	C (mm)	Nº voltas	Peso (kg)
80	284	98	85	12	15
100	306	118	88	12	20
150	337	170	94	17	35
200	355	222	100	19	65
250	390	274	105	23	95
300	440	326	110	27	135

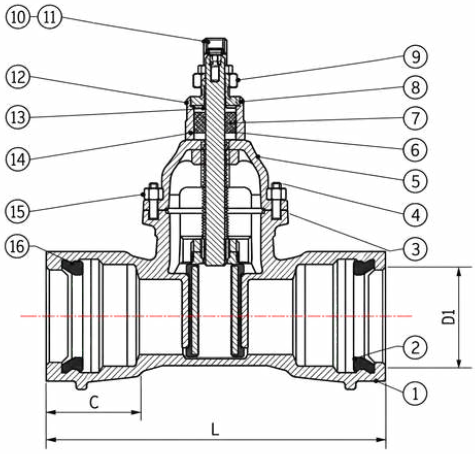

ITEM	DESCRIÇÃO	MATERIAL
1	Corpo	GGG 50
2	Disco	EPDM + Ferro Fundido Dúctil
3	Junta Vedação Corpo	Nitrílica - NBR
4	Haste	Aço Inoxidável AISI 420
5	Tampa Superior	GGG 50
6	Arruela de Pressão	Latão
7	Luva de Pressão	Latão
8	Travamento Superior	GGG 50
9	Volante ou Cabeçote	GGG 50
10	Parafusos	Aço Inoxidável Ss304
11	Arruelas	Aço Inoxidável Ss304
12	Protetor Borracha Parafuso	Nitrílica - NBR
13/14/15	Anéis O'ring	Nitrílica - NBR
16	Porca da Haste	Latão

MATERIAIS E ACABAMENTOS

Linha Água: pintura epóxi eletrostática.
Vedação em EPDM.
Outros revestimentos sob consulta.

NORMAS E APLICAÇÃO

Referências: ABNT NBR 14968 e EN 1074-2.
Acionamento: cabeçote ou volante.
Classes de pressão conforme fornecimento.

Diâmetros superiores sob consulta.

Válvula de Retenção do Tipo Portinhola Única Waffer Uniflap

A Portinhola Única Waffer UNIFLAP é indicada para impedir o retorno de água, esgoto e efluentes em redes de saneamento, sistemas de bombeamento e instalações hidráulicas, contribuindo para a proteção das tubulações e equipamentos contra refluxos e inversões de fluxo.

Seu corpo compacto, do tipo Wafer, permite a instalação entre flanges, proporcionando uma solução prática para sistemas que necessitam de retenção unidirecional.

Diâmetro Nominal DN	PN-10	PN-16	Classe de pressão PN-10 / PN-16			
	A		B	C	D	Peso
	mm		mm	mm	mm	Kg
50	106		33	60	30	3
75	135		51	73	40	5
80	139		51	73	40	5
100	161		75	73	75	6
150	217		120	98	90	14
200	272		164	127	120	20
250	327		194	146	130	34
300	377	382	242	181	170	48
350	437	442	268	184	180	62
400	487	494	318	191	220	90
500	592	616	388	219	260	140
600	694	733	470	222	380	220

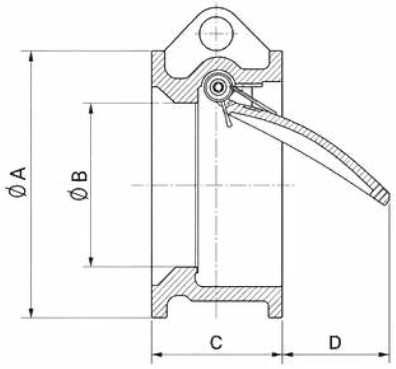

Nº	Componentes	Material
01	Corpo	Ferro Nodular – ASTM A536 Gr. 65-45-12
02	Portinhola	Aço Inoxidável – 304/316 ou Ferro Nodular
03	Anel de vedação	Elastômetro / Metal Metal
04	Eixo da mola	Inox AISI 304 / 316
05	Mola	Inox AISI 304 / 316
06	Bujão redentor	AISI 316 / AÇO CARBONO
07	Arruelas	Nylon

MATERIAIS E ACABAMENTOS

Linha Água: pintura epóxi eletrostática.
Vedação em EPDM.
Outros revestimentos sob consulta.

NORMAS E APLICAÇÃO

Aplicação em sistemas de retenção de fluxo.
Flanges e conexões conforme o modelo.
Normas específicas sob consulta.

Diâmetros superiores sob consulta.

Válvula de Retenção do Tipo Portinhola Dupla Waffer

A Válvula de Retenção do Tipo Portinhola Wafer é indicada para impedir o retorno do fluxo em redes de água, esgoto e efluentes industriais, contribuindo para a proteção das tubulações e dos equipamentos do sistema.

Com configuração compacta para instalação entre flanges e fechamento automático por portinholas acionadas por molas, é fornecida em diferentes diâmetros e adequada a aplicações que exigem segurança operacional, resistência e praticidade na instalação.

Diâmetro Nominal DN	VRPD 10			VRPD 16			VRPD 25		
	D	L	Massa	D	L	Massa	D	L	Massa
	mm	mm	Kg	mm	mm	Kg	mm	mm	Kg
50	105	60	3,2	105	60	3,2	105	60	3,5
75	134	73	4	134	73	4	134	73	7,7
80	139	73	5	139	73	5	139	73	8
100	160	73	6	160	73	6	166	73	10,6
150	216	98	12	216	98	12	221	98	19
200	271	127	22	271	127	22	281	127	35
250	326	146	38	326	146	38	338	146	50
300	376	181	61	381	181	61	398	181	89
350	436	184	84	441	184	84	455	222	178
400	487	190	100	493	190	100	512	232	226
450	537	203	128	553	203	128	562	263	304
500	592	219	160	615	219	160	622	292	376
600	694	222	210	732	222	210	729	317	527
700	809	305	335	802	305	335	-	-	-
800	916	305	440	909	305	440	-	-	-
900	1016	368	625	1009	368	625	-	-	-
1000	1123	432	848	1126	432	848	-	-	-
1200	1340	524	1395	1340	524	1395	-	-	-

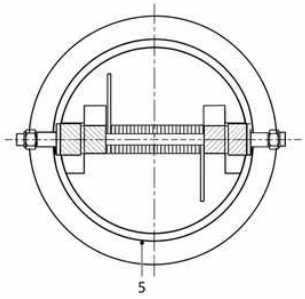

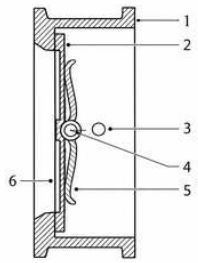

Nº	Componentes	Material
01	Corpo	Ferro dúctil NBR 6916 Classe 42012
02	Portinholas	Ferro dúctil NBR 6916 Classe 42012
03	Eixo Limitador	Aço Inox AISI 304
04	Eixo do Disco	Aço Inox AISI 304
05	Mola	Aço Inox AISI 302
06	Vedação	Buna N

MATERIAIS E ACABAMENTOS

Linha Água: pintura epóxi eletrostática.
Vedação em EPDM.
Outros revestimentos sob consulta.

NORMAS E APLICAÇÃO

Aplicação em sistemas de retenção de fluxo.
Flanges e conexões conforme o modelo.
Normas específicas sob consulta.

Diâmetros superiores sob consulta.

Válvula de Retenção de Fechamento Rápido Flangeada

A Válvula de Retenção de Fechamento Rápido é indicada para impedir o retorno de água em redes de abastecimento, sistemas de bombeamento e instalações hidráulicas, contribuindo para a proteção das tubulações e equipamentos contra refluxos e golpes de aríete.

Esse sistema auxilia na minimização dos efeitos de transientes hidráulicos, proporcionando maior segurança e eficiência operacional.

Diâmetro Nominal DN	A
mm	mm
75	152,4
100	155,4
150	182,4
200	216,4
250	279,4
300	304,8
350	368,3
400	400,1
450	432,9
500	495,3
600	553,0

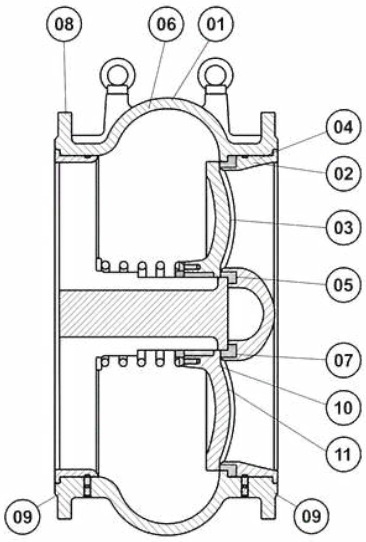

Item	Denominação	Material	Qtd
11	Parafuso allen c/cabeça	AISI 304	04
10	Trava da bucha	AISI 304	01
09	Parafuso allen s/cabeça	Aço carbono	06
08	Guia do Obturador	ASTM A536 Gr.65.45.12	01
07	Bucha	Bronze SAE 40	01
06	Mola	Inox AISI 302	01
05	Sede menor	Poliuretano	01
04	Sede maior	Poliuretano	01
03	Obturador	ASTM A536 Gr. 65.45.12 / Poliuretano	01
02	Suporte da sede	ASTM A536 Gr. 65.45.12	01
01	Corpo	ASTM A536 Gr. 65.45.12	01

MATERIAIS E ACABAMENTOS

Linha Água: pintura epóxi eletrostática.
Vedação em EPDM.
Outros revestimentos sob consulta.

NORMAS E APLICAÇÃO

Aplicação em sistemas de retenção de fluxo.
Flanges e conexões conforme o modelo.
Normas específicas sob consulta.

Diâmetros superiores sob consulta.

Válvula Borboleta Flangeada Bi Excêntrica

A Válvula Borboleta Flangeada Bi Excêntrica é indicada para bloqueio e controle de fluxo em redes de água, esgoto e efluentes industriais, oferecendo operação segura e adequada a sistemas de saneamento e infraestrutura.

Sua configuração bi excêntrica reduz o contato entre o disco e a vedação durante a abertura e o fechamento, favorecendo a durabilidade do conjunto. Pode ser fornecida com acionamento por volante, mecanismo redutor, atuador elétrico ou pneumático, conforme a aplicação.

DIMENSÕES		L (mm)	A (mm)	B (mm)	f x 45°	D (mm)	D1 (mm)	Furos - DN	b (mm)	Peso
mm	pol							n-d (mm)		Kg
200	8"	152	182	489	3	340	295	08 - Ø 23 / 12 - Ø 23	20	72
250	10"	165	219	565	3	395/405	350/355	12 - Ø 23 / 12 - Ø 28	22	98
300	12"	178	244	690	4	445/460	400/410	12 - Ø 23 / 12 - Ø 28	24,5	110
350	14"	190	283	715	4	505/520	460/470	16 - Ø 23 / 16 - Ø 28	24,5	135
400	16"	216	312	763	4	562/580	515/525	16 - Ø 28 / 16 - Ø 31	24,5	160
450	18"	222	344	786	4	615/640	565/585	20 - Ø 28 / 20 - Ø 31	25,5	210
500	20"	229	381	882	4	670/715	620/650	20 - Ø 28 / 20 - Ø 34	26,5	290
600	24"	267	451	987	5	780/840	725/770	20 - Ø 31 / 20 - Ø 37	30	455
700	28"	292	526	1048	5	895/910	840	24 - Ø 31 / 24 - Ø 37	32,5	460
800	32"	318	581	1097	5	1015/1025	950	24 - Ø 34 / 24 - Ø 40	35,5	745
900	36"	330	643	1197	5	1115/1125	1050	28 - Ø 34 / 28 - Ø 40	37,5	965
1000	40"	410	722	1273	5	1230/1255	1160/1170	28 - Ø 37 / 28 - Ø 43	40	1140
1200	48"	470	840	1484	5	1455/1485	1380/1390	32 - Ø 41 / 28 - Ø 49	45	1770

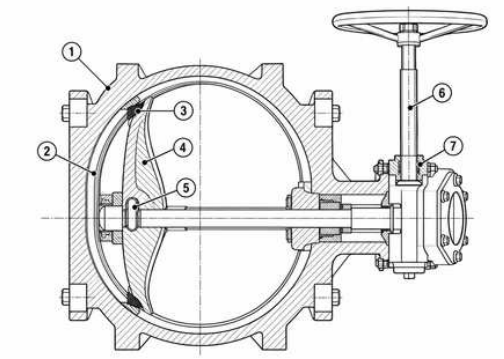

ITEM	COMPONENTES	MATERIAL
1	Corpo	Ferro Fundido
2	Vedação do Corpo	Aço Inoxidável SS304
3	Vedação do Disco	EPDM
4	Disco	Ferro Fundido Dúctil GGG 40
5	Pino	Aço Inoxidável SS304
6	Haste	Aço Inoxidável AISI 431
7	Bucha	Politetrafluoretileno PTFE

MATERIAIS E ACABAMENTOS

Linha Água: pintura epóxi eletrostática.
Vedação em EPDM.
Outros revestimentos sob consulta.

NORMAS E APLICAÇÃO

Referência técnica: AWWA C504.
Flanges conforme padrão de fornecimento.
Acionamentos disponíveis sob consulta.

Diâmetros superiores sob consulta.

Válvula Borboleta Wafer ou Lug

A Válvula Borboleta Wafer ou Lug é indicada para bloqueio e controle de fluxo em redes de água, esgoto e efluentes industriais, oferecendo uma solução compacta e versátil para diferentes sistemas de saneamento.

Disponível com acionamento por alavanca, volante, mecanismo redutor, atuador elétrico ou pneumático, pode ser aplicada em diferentes condições de operação e faixas de diâmetro, conforme a necessidade do sistema.

DIMENSÕES		A (mm)	B (mm)	C (mm)	D (mm)	L (mm)	H (mm)	D1 (mm)	n1 - Ø 1 (mm)	Ø 2 (mm)	G (mm)	n2 - M	Peso Kg
mm	pol												
50	2"	161	80	42	52,9	32	84,84	120	4-6,7	12,6	118		2,5
80	3"	181	95	45,2	78,8	32	61,23	160	4-6,7	12,6	143		3,6
100	4"	200	114	52,1	104	32	70,8	185	4-10,3	15,77	156		4,9
150	6"	226	139	55,8	155,6	32	91,08	238	4-10,3	18,92	212		7,9
200	8"	260	175	60,8	202,5	45	112,89/76,35	295	4-14,3	22,1	268		13,2
250	10"	292	203	65,6	250,5	45	92,4	357	4-14,3	28,45	325		19,2
300	12"	337	242	76,9	301,6	45	105,34	407	4-14,3	31,6	403		32,5
350	14"	368	267	76,5	333,3	45	91,11	467	4-14,3	31,6	436		41,3
400	16"	400	300	86,8	389,6	51,2/72	100,47/102,42	515/525	4-20,6	33,15	488		81
450	18"	422	328	105,6	440,5	51,2/72	88,39/91,51	565/585	4-20,6	38	630		79
500	20"	480	361	131,8	491,6	64,2/82	96,99/101,68	620/650	4-20,6	41,15	693		128
600	24"	562	459	152	592,5	70/82	113,45/120,46	725/770	4-22,2	50,65	816		188
700	28"	624	520	183	695	66/82	109,65	840	8-18	55/63,35	895	4-M33	284
800	32"	572	591	188	794,7	66/82	124	950	8-18	55/63,35	1015		388
900	36"	720	656	203	864,7	118	114,57	1050	8-18	75	1115	4-M30	713
1000	40"	800	721	216	965	142	129,89	1160	8-18	85	1230	4-M33	864

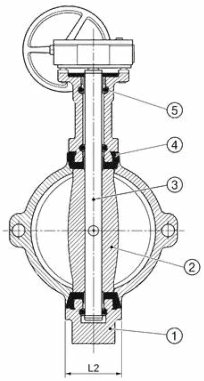

ITEM	COMPONENTES	MATERIAL
1	Corpo	Ferro Fundido
2	Disco	Ferro Fundido Dúctil
3	Haste	Aço Inoxidável SS410
4	Assento	EPDM
5	Anel O'ring	Nitrílica - NBR

MATERIAIS E ACABAMENTOS

Linha Água: pintura epóxi eletrostática.
Vedação em EPDM.
Outros revestimentos sob consulta.

NORMAS E APLICAÇÃO

Referência técnica: API 609.
Conexões Wafer ou Lug conforme modelo.
Acionamentos disponíveis sob consulta.

Diâmetros superiores sob consulta.

Ventosa Tríplice de Função Flangeada

A Ventosa Tríplice de Função Flangeada é indicada para eliminação e admissão de ar em redes de abastecimento de água, esgoto e efluentes industriais, contribuindo para a proteção da tubulação e a eficiência operacional do sistema.

Seu funcionamento combina diferentes estágios de expulsão e admissão de ar, permitindo atuação durante o enchimento, esvaziamento e operação da rede, com vedação dos orifícios realizada por flutuadores sob pressão.

Diâmetro Nominal DN	L mm	H mm	Massa		
			PN 10 Kg	PN 16 Kg	PN 25 Kg
50	285	200	21	21	21
100	360	315	52	52	52,5
150	480	500	86	86	87
200	755	565	145	146	147

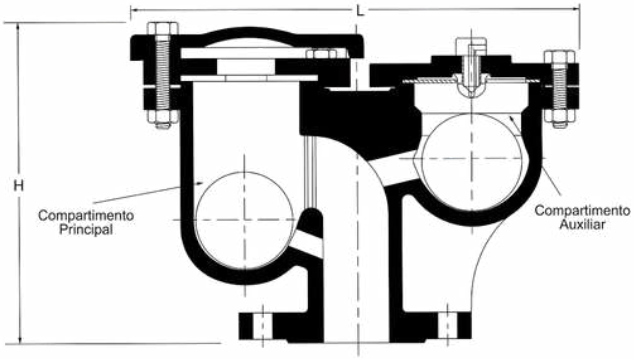

MATERIAIS E ACABAMENTOS

Corpo conforme especificação.
Vedação elastomérica conforme modelo.
Pintura epóxi eletrostática.
Outros revestimentos sob consulta.

NORMAS E APLICAÇÃO

Aplicação em admissão e eliminação de ar.
Referências técnicas: EN 1074-4 e AWWA C512.
Conexões conforme o modelo fornecido.

Diâmetros superiores sob consulta.

Ventosa Simples com Rosca

A Ventosa Simples com Rosca é indicada para a eliminação automática de pequenas quantidades de ar acumuladas em redes pressurizadas de abastecimento de água e sistemas hidráulicos, contribuindo para a eficiência operacional e a proteção das tubulações.

Seu funcionamento ocorre por meio de um flutuador interno que acompanha a variação do nível da água, permitindo a expulsão do ar durante a operação da rede. Quando a água atinge o nível adequado, o flutuador fecha o orifício de saída, garantindo a vedação. A conexão roscada facilita sua instalação na tubulação.

Diâmetro Nominal DN	L	H	H1	Massa
pol	mm	mm	mm	Kg
1/2	148	170	185	4,1
3/4	148	170	185	4,1
1	148	170	185	4,1
1 1/4	148	170	185	4,1
1 1/2	148	170	185	4,1

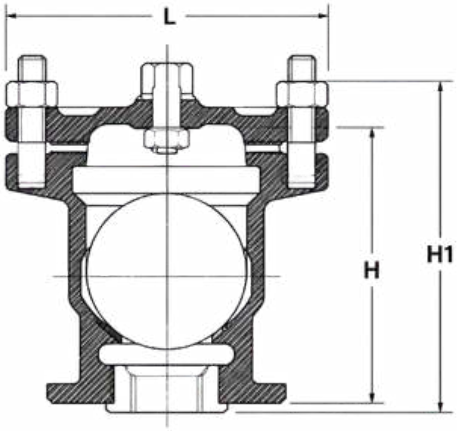

N°	Componentes	Material
1	Corpo	Ferro dúctil NBR 6916 Classe 42012
2	Tampa	Ferro dúctil NBR 6916 Classe 42012
3	Flutuador	Borracha EPDM
4	Niple de descarga	Latão

MATERIAIS E ACABAMENTOS

Corpo conforme especificação.
Vedação elastomérica conforme modelo.
Pintura epóxi eletrostática.
Outros revestimentos sob consulta.

NORMAS E APLICAÇÃO

Aplicação em admissão e eliminação de ar.
Referências técnicas: EN 1074-4 e AWWA C512.
Conexões conforme o modelo fornecido.

Diâmetros superiores sob consulta.

Ventosa Simples com Flange

A Ventosa Simples com Flange é indicada para a eliminação automática de pequenas quantidades de ar acumuladas em redes pressurizadas de abastecimento de água e sistemas hidráulicos, contribuindo para a eficiência operacional e a proteção das tubulações.

Seu funcionamento ocorre por meio de um flutuador interno que acompanha a variação do nível da água, permitindo a expulsão do ar acumulado durante a operação da rede. Quando a água atinge o nível adequado, o flutuador fecha o orifício de saída, garantindo a vedação e evitando vazamentos.

Diâmetro Nominal DN	D	L	H	Massa
pol	mm	mm	mm	Kg
50	165	148	170	5,8

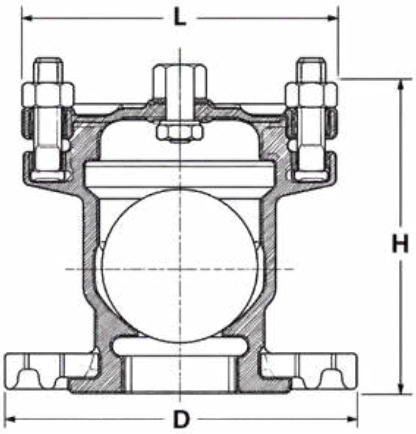

Nº	Componentes	Material
1	Corpo	Ferro dúctil NBR 6916 Classe 42012
2	Tampa	Ferro dúctil NBR 6916 Classe 42012
3	Flutuador	Ferro dúctil NBR 6916 Classe 42012
4	Junta de vedação	Buna N

MATERIAIS E ACABAMENTOS

Corpo conforme especificação.
Vedação elastomérica conforme modelo.
Pintura epóxi eletrostática.
Outros revestimentos sob consulta.

NORMAS E APLICAÇÃO

Aplicação em admissão e eliminação de ar.
Referências técnicas: EN 1074-4 e AWWA C512.
Conexões conforme o modelo fornecido.

Diâmetros superiores sob consulta.

Válvula Flap

A Válvula Flap é indicada para impedir o retorno de água, esgoto e efluentes em redes de drenagem, saneamento e sistemas de descarga, contribuindo para a proteção das tubulações contra refluxos e inundações.

Seu funcionamento ocorre de forma automática, por meio de uma tampa articulada que se abre com a pressão do fluxo no sentido de saída e se fecha quando há inversão do fluxo, impedindo o retorno do líquido sem necessidade de acionamento externo.

Diâmetro Nominal DN	DE	H	C	Massa
	mm	mm	mm	Kg
75	194	224	12,7	11
100	220	290	12,7	15
150	285	335	12,7	19
200	340	415	12,7	24
250	400	476	12,7	28
300	455	495	16,0	45
350	505	572	16,0	58
400	565	600	16,0	60
450	615	615	19,0	87
500	670	744	19,0	115
600	780	898	19,0	160
700	895	1033	19,0	210
750	965	1098	19,0	290
800	1015	1126	22,2	350
900	1115	1256	22,2	450
1000	1230	1356	22,2	600

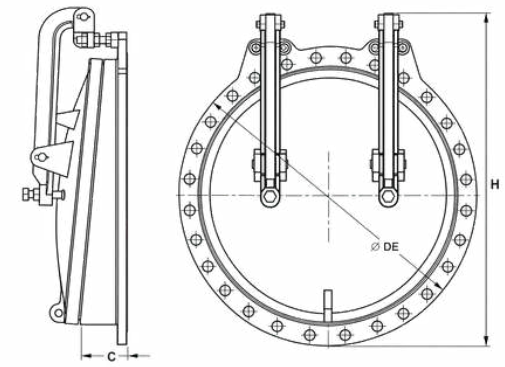

Componentes	Material
Telar	Ferro Dúctil
Tampa	Ferro Dúctil
Alavanca	Ferro Dúctil
Sapata	Ferro Dúctil
Sede de Vedação	Bronze ou inox
Prisioneiro	Inox
Junta	Borracha natural

MATERIAIS E ACABAMENTOS

Linha Água: pintura epóxi eletrostática.
Outros revestimentos sob consulta.

NORMAS E APLICAÇÃO

Aplicação conforme o tipo de válvula.
Normas de fabricação e conexões conforme o modelo fornecido.

Diâmetros superiores sob consulta.

Válvula de Pé com Crivo

A Válvula de Pé com Crivo é indicada para instalação na extremidade de sucção de tubulações em sistemas de bombeamento de água, contribuindo para a manutenção da escorva da bomba, a proteção dos equipamentos e a eficiência operacional do sistema.

Seu funcionamento ocorre de forma automática, permitindo a passagem da água durante a sucção e impedindo seu retorno quando o bombeamento é interrompido. O crivo integrado atua na retenção de detritos e partículas maiores, reduzindo o risco de obstruções e danos aos componentes do sistema.

Diâmetro Nominal DN	D mm	H mm	Massa	
			PN-10	PN-16
			Kg	Kg
75	220	205	19	19
80	220	205	19	19
100	260	250	24	24
150	365	347	49	49
200	451	420	80	81
250	517	565	107	109
300	590	680	154	156
350	660	805	181	185
400	850	823	425	431
450	910	920	510	519
500	930	1048	560	575
600	1120	1239	816	842

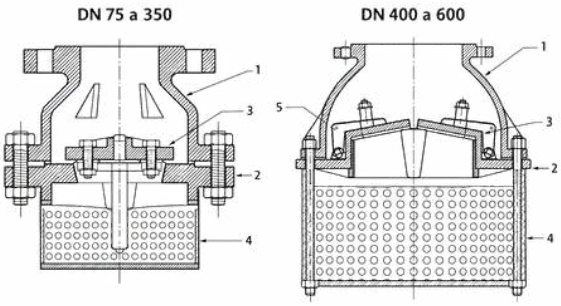

Componentes	Material
Chapéu	Ferro dúctil NBR 6916 Classe 42012
Base	Ferro dúctil NBR 6916 Classe 42012
Válvulas com Guarnição	Ferro dúctil NBR 6916 Classe 42012
Crivo	Chapa de aço SAE 1010/1020 perfurada
Suporte	Latão Fundido

MATERIAIS E ACABAMENTOS

Linha Água: pintura epóxi eletrostática.
Outros revestimentos sob consulta.

NORMAS E APLICAÇÃO

Aplicação conforme o tipo de válvula.
Normas de fabricação e conexões conforme o modelo fornecido.

Diâmetros superiores sob consulta.

Válvula de Pé com Crivo Duplo

A Válvula de Pé com Crivo Duplo é indicada para instalação na extremidade de sucção de tubulações em sistemas de bombeamento de água, contribuindo para a manutenção da escorva da bomba, a proteção dos equipamentos e a eficiência operacional do sistema.

Seu funcionamento ocorre de forma automática, permitindo a passagem da água durante a sucção e impedindo seu retorno quando o bombeamento é interrompido. O sistema de crivo duplo amplia a área de captação e auxilia na retenção de detritos e partículas maiores, reduzindo o risco de obstruções e favorecendo a continuidade do bombeamento.

Diâmetro Nominal DN	H mm	H1 mm	Massa PN-10 Kg	Massa PN-16 Kg
75	175	94	12	12
80	175	94	12	12
100	205	94	18	18
150	290	119	30	30
200	379	149	47	48
250	503	170	78	79
300	608	207	100	102
350	680	210	114	116
400	757	216	140	146
450	845	225	175	183
500	931	247	200	215
600	1079	252	285	311
700	1305	338	375	390
800	1447	340	586	606
900	1653	406	688	712
1000	1860	472	928	970
1200	2238	569	1505	1570

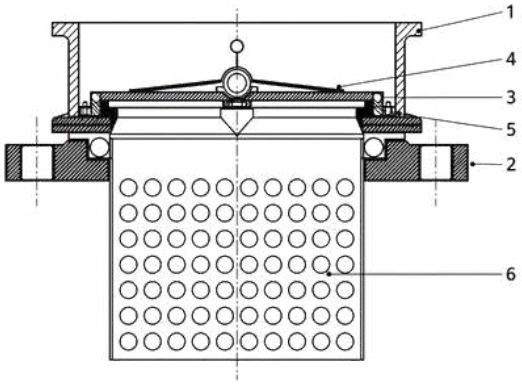

Componentes	Material
Corpo	Ferro dúctil NBR 6916 Classe 42012
Buçha	Ferro dúctil NBR 6916 Classe 42012
Bola Flutuador	Ferro dúctil NBR 6916 Classe 42012
Haste	Aço inox AISI 304/420
Sede de Vedação	NBR
Crivo	Chapa de aço 1010/1020 perfurada

MATERIAIS E ACABAMENTOS

Linha Água: pintura epóxi eletrostática.
Outros revestimentos sob consulta.

NORMAS E APLICAÇÃO

Aplicação conforme o tipo de válvula.
Normas de fabricação e conexões conforme o modelo fornecido.

Diâmetros superiores sob consulta.

Válvula de Retenção para Esgoto

A Válvula de Retenção para Esgoto é indicada para impedir o retorno de esgoto e efluentes em redes coletoras, estações elevatórias e sistemas de saneamento, contribuindo para a proteção das tubulações e equipamentos contra refluxos e possíveis danos operacionais.

Seu funcionamento ocorre de forma automática, permitindo a passagem do fluxo no sentido correto e bloqueando seu retorno quando há inversão da pressão. O mecanismo de vedação atua sem necessidade de acionamento externo, proporcionando segurança e eficiência ao sistema.

Diâmetro Nominal DN	A	Peso
	mm	Kg
50	200	12,5
75	240	14,0
80	240	14,0
100	290	24,5
150	380	50,0
200	500	90,0
250	620	140,0
300	700	180,0
350	785	315,0
400	810	390,0
450	915	565,0
500	1020	640,0
600	1220	875,0

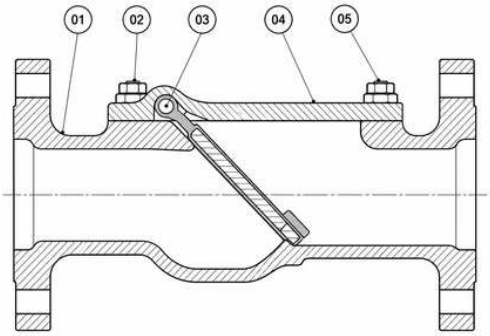

Nº	Componentes	Material
01	Corpo	Ferro Nodular - ASTM A536 Gr. 65-45-12
02	Tampa	Ferro Nodular - ASTM A536 Gr. 65-45-12
03	Obturador	Buna N
04	O'Ring	Buna N
05	Parafusos	Aço carbono

MATERIAIS E ACABAMENTOS

Linha Água: pintura epóxi eletrostática.
Outros revestimentos sob consulta.

NORMAS E APLICAÇÃO

Aplicação conforme o tipo de válvula.
Normas de fabricação e conexões conforme o modelo fornecido.

Diâmetros superiores sob consulta.

Válvula de Retenção Portinhola Única com Flanges

A Válvula de Retenção Portinhola Única com Flanges é indicada para impedir o retorno de água, esgoto e efluentes em redes de abastecimento, saneamento e sistemas de bombeamento, contribuindo para a proteção das tubulações e equipamentos contra refluxos e inversões de fluxo.

Seu funcionamento ocorre de forma automática, por meio de uma portinhola articulada que se abre com a pressão do fluido no sentido de escoamento e se fecha quando há inversão do fluxo. Suas extremidades flangeadas permitem a conexão à tubulação, proporcionando uma instalação segura e adequada às condições operacionais do sistema.

Diâmetro Nominal DN	L	L1	L2	L3	H	H1	H2	By-Pass		Massa			
								P	dn	VRPUS		VRPUB	
										PN 10	PN 16	PN 10	PN 16
	mm	mm	mm	mm	mm	mm	mm	mm	pol	Kg	Kg	Kg	Kg
50	200	-	-	-	-	-	130	165	1/2	18	18	19	19
75	250	-	-	-	-	-	150	180	1/2	26	26	27	27
80	250	-	-	-	-	-	150	180	1/2	26	26	27	27
100	300	-	-	-	-	-	170	195	1/2	40	40	41	41
150	400	-	-	-	-	-	210	255	3/4	72	72	75	75
200	500	-	-	-	-	-	265	285	3/4	112	113	115	116
250	600	160	275	270	540	240	300	335	1	182	183	187	188
300	700	180	330	280	620	280	340	375	1	230	231	235	236
350	800	215	370	300	695	315	380	430	2	295	301	325	331
400	900	240	420	340	775	355	420	505	2	402	414	430	442
450	1000	265	470	350	850	390	460	545	2	542	560	592	610
500	1100	280	540	400	890	430	460	590	2	722	752	762	792
600	1300	320	660	500	1080	520	560	675	2 1/2	1110	1162	1160	1212

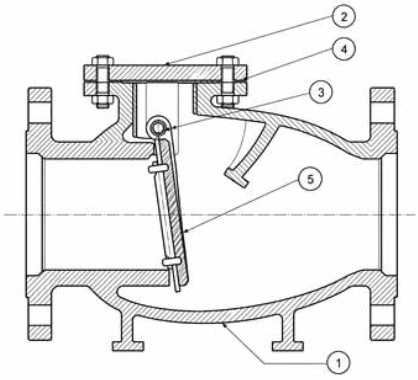

Nº	Componentes	Material
01	Corpo	Ferro Nodular – ASTM A536 Gr. 65-45-12
02	Portinhola	Aço Inoxidável – 304/316 ou Ferro Nodular
03	Eixo	Inox AISI 304 / 316
04	Arruelas	Aço Inoxidável
05	Parafusos	Aço Carbono ou Aço Inoxidável

MATERIAIS E ACABAMENTOS

Linha Água: pintura epóxi eletrostática.
Outros revestimentos sob consulta.

NORMAS E APLICAÇÃO

Aplicação conforme o tipo de válvula.
Normas de fabricação e conexões conforme o modelo fornecido.

Diâmetros superiores sob consulta.

Hidrante de Coluna

O Hidrante de Coluna é indicado para utilização em redes de distribuição de água, permitindo o acesso rápido e seguro ao abastecimento durante operações de combate a incêndios, sendo instalado acima do nível do solo para facilitar sua identificação e utilização.

Seu funcionamento permite o controle da passagem de água por meio de um mecanismo interno de abertura e fechamento, contando com saídas para conexão de mangueiras e equipamentos de combate a incêndio, proporcionando praticidade, resistência e segurança operacional.

DN da Linha	H1	H2	Massa
	mm	mm	Kg
75	450	775	69
80	450	775	69
100	455	775	69

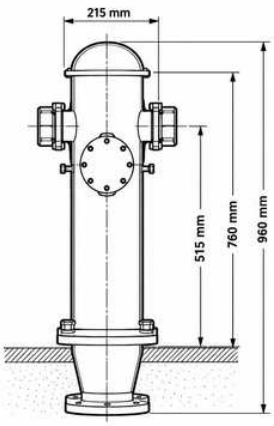

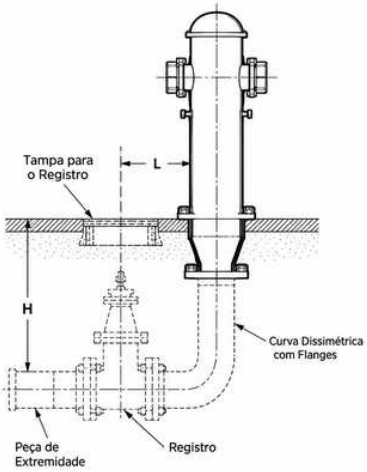

MATERIAIS E ACABAMENTOS

Corpo: ferro fundido dúctil.
Revestimento conforme especificação.
Outros acabamentos sob consulta.

NORMAS E APLICAÇÃO

Referência: ABNT NBR 5667-1.
Aplicação em redes de combate a incêndio.
Conexões conforme o modelo fornecido.

Diâmetros superiores sob consulta.

Hidrante Subterrâneo

O Hidrante Subterrâneo é indicado para utilização em redes de distribuição de água, permitindo o acesso à água para combate a incêndios e outras operações de abastecimento, com instalação abaixo do nível do solo, garantindo segurança e melhor aproveitamento do espaço urbano.

Seu funcionamento permite a abertura e o fechamento controlados do fluxo de água por meio de um mecanismo de acionamento, possibilitando a conexão de equipamentos de combate a incêndio e oferecendo praticidade, resistência e confiabilidade durante as operações.

Tipo	H1	H2	Massa
	mm	mm	Kg
Com curva curta	150	288	42
Com curva curta e caixa	150	288	85
Com curva longa	437	575	54
Com curva longa e caixa	437	575	97

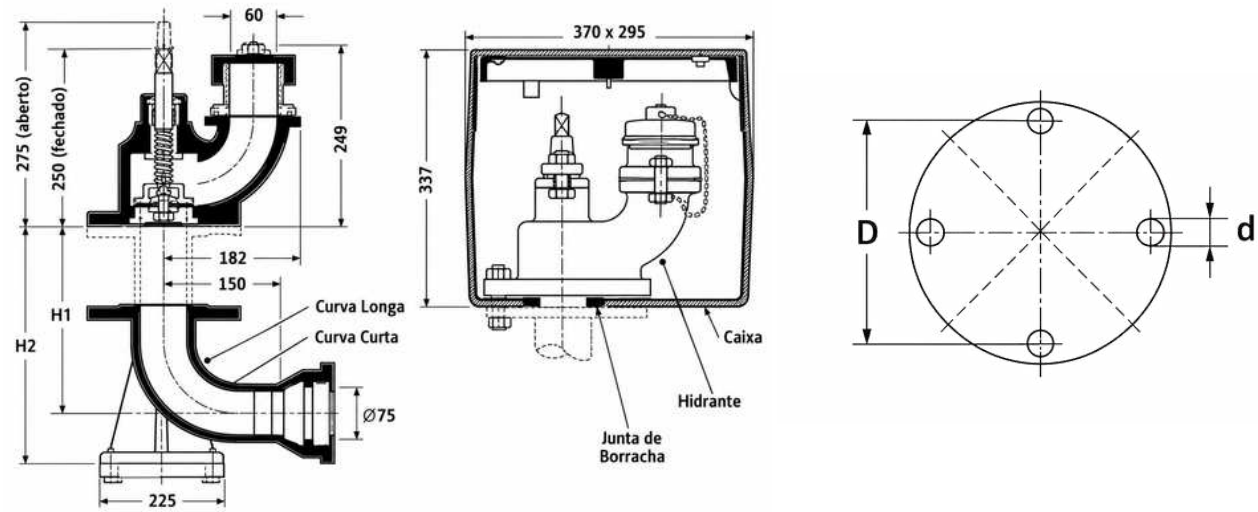

MATERIAIS E ACABAMENTOS

Componentes em ferro fundido dúctil.
Demais materiais conforme o conjunto.
Revestimento conforme especificação.
Outros acabamentos sob consulta.

NORMAS E APLICAÇÃO

Referência: ABNT NBR 5667-2.
Aplicação em redes de combate a incêndio.
Instalação subterrânea conforme projeto.

Diâmetros superiores sob consulta.

SANEBRAS
SOLUÇÕES EM SANEAMENTO

SOLICITE SUA COTAÇÃO

Retorno em até 24 horas úteis.

Clique em cada tópico para ser direcionado:

- WhatsApp / Telefone: (19) 98353-8544
- E-mail comercial: comercial@sanebrassaneamento.com.br
- E-mail direção: diretoria@sanebrassaneamento.com.br
- www.sanebrassaneamento.com.br