Catálogo de Produtos

SANEBRAS
SOLUÇÕES EM SANEAMENTO

Soluções para infraestrutura,
saneamento e condução de fluidos.

WWW.SANEBRASSANEAMENTO.COM.BR

Soluções sob medida para saneamento

SANEBRAS
SOLUÇÕES EM SANEAMENTO

A SANEBRAS oferece soluções para redes de água, esgoto e infraestrutura, reunindo produtos em ferro fundido, aço e PVC para atender diferentes necessidades de obras e sistemas de saneamento.
Neste catálogo, você encontra nossa linha de produtos organizada por categoria, com informações técnicas que auxiliam na especificação e escolha de cada solução.

Sumário

1. Tubos e Conexões
2. Contato

Ferro Fundido

Tubos e Conexões

Adaptador PB JE FoFo × PVC-PBA

O Adaptador PB JE FoFo × PVC-PBA é indicado para a interligação entre tubulações de ferro fundido e sistemas em PVC-PBA, permitindo a transição entre diferentes materiais de forma segura e funcional.

Sua configuração facilita a montagem entre os sistemas e proporciona vedação confiável, sendo adequado para adaptações, ampliações e interligações em redes de abastecimento de água.

DN (FoFo)	dn (PVC PBA)	B	L	U	E	Massa	SAP BR
		mm	mm	mm	mm	Kg	
80	50	91	195	98	93	2,7	316931
	75	122	188	98	93	2,9	316932
100	50	91	205	118	95	3,2	316933
	75	122	202	118	95	3,6	316651
	100	146	203	118	95	3,6	316938
150	50	91	226	170	101	5,0	316935
	75	122	222	170	101	5,1	316936
	100	148	228	170	101	5,1	316937

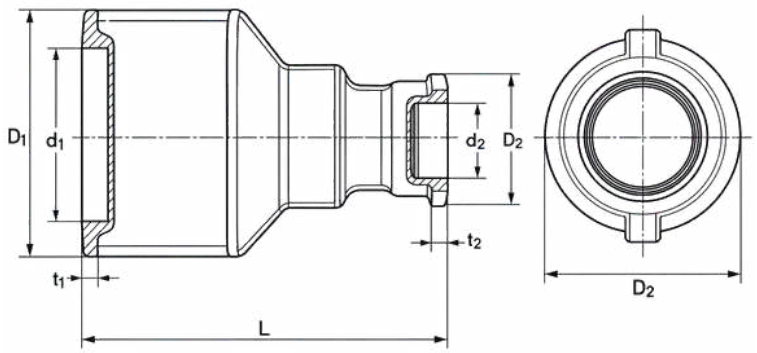

MATERIAIS E ACABAMENTOS

Material: Ferro fundido dúctil.
Acabamento: pintura betuminosa preta.
Outros revestimentos sob consulta.

NORMAS E APLICAÇÃO

Conforme ABNT NBR 7675.
Conexão por ponta e bolsa com junta elástica.

Diâmetros superiores sob consulta.

CAP KJGS

O CAP KJGS é indicado para o fechamento de extremidades de tubulações em redes de saneamento e sistemas de condução de água, permitindo o tamponamento seguro de trechos da rede.

Sua configuração com bolsa para junta elástica facilita a montagem e proporciona vedação confiável, resistência e praticidade em instalações permanentes ou em pontos previstos para futuras ampliações da tubulação.

CAP KJGS		
DN mm	P (mm)	Massa (kg)
50	75	2
75	82	3
80	90	3,2
100	92	4,5
150	94	9
200	100	13
250	103	18
300	105	31
350	107	39
400	110	50
450	112	63
500	115	77
600	129	112

DN 50-250

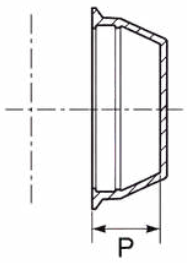

DN 300-600

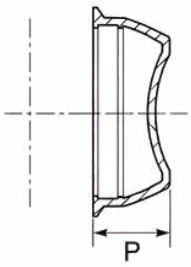

MATERIAIS E ACABAMENTOS

Material: Ferro fundido dúctil.
Acabamento: pintura betuminosa preta.
Outros revestimentos sob consulta.

NORMAS E APLICAÇÃO

Conforme ABNT NBR 7675.
Fechamento por bolsa com junta elástica.

Diâmetros superiores sob consulta.

Colar de Tomada

O Colar de Tomada é indicado para a execução de derivações em tubulações existentes, permitindo a criação de novos pontos de conexão sem a necessidade de substituição do trecho principal da rede.

Sua configuração proporciona fixação segura ao tubo e facilita a instalação de ramais, sendo uma solução prática para ampliações, novas ligações e intervenções em redes de saneamento.

Diâmetro Nominal DN	Diâmetro do Parafuso	Rosca BSP	Massa
mm	pol	pol	kg
50	1/2	1/2, 3/4, 1	1
75	1/2	1/2, 3/4, 1	1
100	1/2	1/2, 3/4, 1	2
150	1/2	1/2, 3/4, 1	3
200	1/2	1/2, 3/4, 1	3,5
250	1/2	1/2, 3/4, 1	4
300	1/2	1/2, 3/4, 1	4,5
350	1/2	1/2, 3/4, 1	6,2
400	1/2	1/2, 3/4, 1	7,8
450	1/2	1/2, 3/4, 1	14,0
500	1/2	1/2, 3/4, 1	16,0

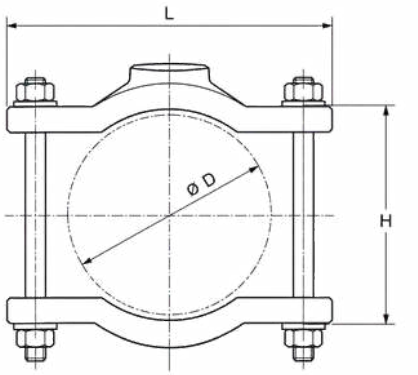

MATERIAIS E ACABAMENTOS

Material: ferro fundido dúctil, anel de borracha, parafusos galvanizados com porcas

NORMAS E REFERÊNCIAS

Conforme ABNT NBR 7675 e ABNT NBR 6916.

Diâmetros superiores sob consulta.

Cruzeta BBBB JE FoFo × PVC-PBA

A Cruzeta BBBB JE FoFo × PVC-PBA é indicada para realizar derivações em quatro direções em redes de abastecimento de água, permitindo a interligação entre trechos em ferro fundido e tubulações em PVC-PBA.

Sua configuração com bolsas para junta elástica facilita a montagem dos diferentes trechos da rede, proporcionando vedação segura, resistência e versatilidade na execução de derivações e interligações.

Cruzeta XJGSPVC					
DN mm	dn mm	DE PVC (mm)	L (mm)	H (mm)	Massa (kg)
100	50	60	135	68	13
100	75	85	165	71	15
150	50	60	140	93	19
150	75	85	165	96	21
150	100	110	195	96	23
200	50	60	140	118	25
200	75	85	170	121	28
200	100	110	200	121	29
250	50	60	145	143	34
250	75	85	175	146	37
250	100	110	200	146	40

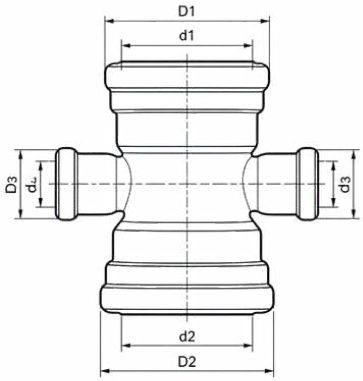

MATERIAIS E ACABAMENTOS

Material: Ferro fundido dúctil.
Acabamento: pintura betuminosa preta.
Outros revestimentos sob consulta.

NORMAS E APLICAÇÃO

Conforme ABNT NBR 7675.

Diâmetros superiores sob consulta.

Cruzeta com Bolsas

A Cruzeta com Bolsas é indicada para interligar quatro trechos de tubulação em um mesmo ponto, permitindo derivações em diferentes direções em redes de saneamento e sistemas de condução de água.

Disponível em diferentes diâmetros, utiliza bolsas com juntas elásticas que facilitam a montagem e proporcionam vedação segura, resistência e confiabilidade para a operação da rede.

Cruzeta com bolsas (1/2)				
DN	dn	L (mm)	h (mm)	Massa (kg)
50	50	130	65	8
75	50	130	80	10
75	75	160	80	12,5
80	80	170	85	16
100	50	135	90	13
100	75	165	95	15,5
100	80	170	95	23
100	100	190	95	17,5
150	50	135	115	19
150	75	165	120	21
150	80	170	120	23
150	100	195	120	24
150	150	255	125	30,5
200	50	140	140	26
200	75	170	145	29
200	80	175	145	33
200	100	200	145	31
200	150	255	150	44
200	200	315	155	46
250	50	145	165	35
250	75	170	170	38
250	80	180	170	44
250	100	200	170	42
250	150	260	175	51

Cruzeta com bolsas (2/2)				
DN	dn	L (mm)	h (mm)	Massa (kg)
250	200	315	180	52
250	250	375	190	66
300	75	175	195	47
300	80	175	195	52
300	100	205	195	53
300	150	260	200	-
300	200	320	205	72
300	250	380	210	-
300	300	435	220	93
400	75	180	245	70
400	80	180	245	75
400	100	210	245	76
400	200	325	260	98
400	300	440	270	120
400	400	560	280	146
500	100	215	295	107
500	200	330	305	132
500	300	450	320	160
500	500	680	340	223
600	100	220	345	143
600	200	340	355	175
600	300	455	370	207
600	400	570	380	240
600	600	800	400	330

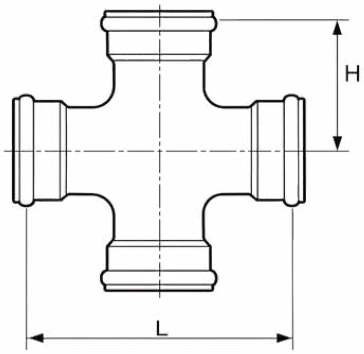

REVESTIMENTO

Linha Água: pintura betuminosa preta.
Outros revestimentos sob consulta.

JUNTAS

Conexão por bolsas com juntas elásticas.
Tipo de junta e anel de vedação conforme especificação do fornecimento.

Diâmetros superiores sob consulta.

Cruzeta com Flanges

A Cruzeta com Flanges é indicada para realizar derivações em quatro direções em redes de saneamento e sistemas de condução de água, permitindo a conexão entre diferentes trechos por meio de uniões flangeadas.

Disponível em diferentes diâmetros e classes de pressão, oferece montagem segura, boa estanqueidade e resistência mecânica, sendo adequada para aplicações que exigem facilidade de manutenção e confiabilidade operacional.

DN x dn	L (mm)	H (mm)	PN 10 (kg)	PN 16 (kg)	PN 25 (kg)
80 x 80	330	165	22,0	22,0	22,0
100 x 100	360	180	25,0	25,0	–
150 x 150	440	220	45,0	45,0	–
200 x 200	520	260	60,0	67,0	–
250 x 250	700	350	–	104,0	–
300 x 300	800	400	145,0	203,0	–
400 x 400	900	450	214,0	234,0	–
500 x 500	1000	500	–	469,0	–
600 x 600	1100	550	424,0	604,0	629,0

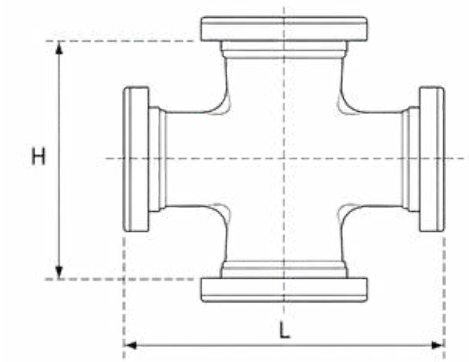

REVESTIMENTO

Linha Água: pintura betuminosa preta.
Outros revestimentos sob consulta.

FLANGES

Furação dos flanges conforme a classe de pressão nominal especificada.

Curva 11°15' com Bolsas

A Curva 11°15' com Bolsas é indicada para pequenas mudanças de direção em redes de saneamento e sistemas de condução de água, permitindo o desvio suave do traçado da tubulação com segurança e eficiência.

Disponível em diferentes diâmetros, conta com bolsas para junta elástica, facilitando a montagem e proporcionando vedação confiável, resistência e durabilidade para aplicações em redes enterradas ou pressurizadas.

Diâmetro Nominal DN mm	t mm	Junta Elástica kg
50	25	5
75	30	7
80	30	8,6
100	30	9
150	35	15
200	40	22
250	50	30
300	55	38
350	60	48
400	65	60
450	70	71
500	75	89
600	85	125
700	95	182
800	110	239
900	120	366
1000	130	350
1200	150	607

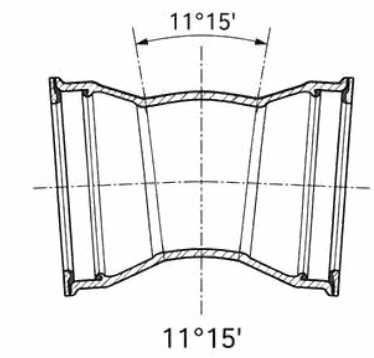

REVESTIMENTO

Linha Água: pintura betuminosa preta.
Outros revestimentos sob consulta.

JUNTAS

Bolsa com junta elástica modelo JGS ou JM.
Anel de borracha em EPDM.
Com ou sem colarete.

"Diâmetros superiores disponíveis sob consulta."

Curva 11°15' com Flanges

A Curva 11°15' com Flanges é indicada para pequenas mudanças de direção em redes de saneamento e sistemas de condução de água, permitindo o ajuste do traçado da tubulação por meio de conexões flangeadas seguras e resistentes.

Disponível em diferentes diâmetros e classes de pressão PN 10, PN 16 e PN 25, oferece facilidade de montagem, boa estanqueidade e elevada durabilidade, sendo adequada para aplicações que exigem confiabilidade e resistência mecânica.

Curva 11°15' • C11FF				
DN	t (mm)	PN 10 (kg)	PN 16 (kg)	PN 25 (kg)
50	65	8	8	8
75	69	11	11	11
80	69	11	11	11
100	75	16	16	17
150	84	25	25	27
200	95	36	36	40
250	104	49	49	55
300	114	62	62	72
350	124	83	88	105
400	134	104	116	138
450	144	132	147	170
500	154	149	179	203
600	174	207	259	287

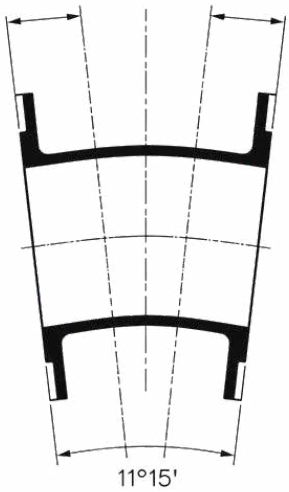

REVESTIMENTO

Linha Água: pintura betuminosa preta.
Outros revestimentos sob consulta.

FURAÇÕES:
Os flanges podem ser fornecidos nas classes de pressão PN 10, PN 16 e PN 25.

Outras furações sob consulta.

"Diâmetros superiores disponíveis sob consulta."

Curva 22°30' com Bolsas

A Curva 22°30' com Bolsas é indicada para mudanças de direção em redes de saneamento e sistemas de condução de água, permitindo adequar o traçado da tubulação de forma gradual e segura.

Disponível em diferentes diâmetros, conta com bolsas para junta elástica, facilitando a montagem e proporcionando vedação confiável, resistência e durabilidade para diferentes condições de instalação.

Diâmetro Nominal DN	t (mm)	Massa da Junta Elástica (kg)
50	30	5
75	35	7
80	40	8,6
100	40	9
150	55	16
200	65	22
250	75	31
300	85	42
350	95	54
400	110	69
450	120	81
500	130	103
600	150	145
700	175	218
800	195	287
900	220	373
1000	240	470
1200	235	849

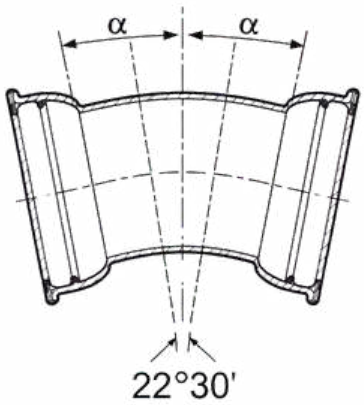

REVESTIMENTO

Linha Água: pintura betuminosa preta.
Outros revestimentos sob consulta.

JUNTAS

Bolsa com junta elástica modelo JGS.
Anel de borracha em EPDM.
Com ou sem colarete.

Diâmetros superiores sob consulta.

Curva 22°30' com Flanges

A Curva 22°30' com Flanges é indicada para mudanças de direção em redes de saneamento e sistemas de condução de água, permitindo o ajuste do traçado por meio de conexões flangeadas seguras e resistentes.

Disponível em diferentes diâmetros e classes de pressão PN 10, PN 16 e PN 25, proporciona facilidade de montagem, boa estanqueidade e durabilidade, sendo adequada para aplicações que exigem maior segurança e confiabilidade operacional.

Curva 22°30' • C22FF				
DN	t (mm)	PN 10 (kg)	PN 16 (kg)	PN 25 (kg)
50	90	9	9	9
75	97	13	13	13
80	97	13	13	13
100	105	17	17	18
150	119	28	28	30
200	134	41	41	45
250	149	56	56	62
300	164	73	73	83
350	179	99	105	121
400	194	124	136	158
450	209	156	171	194
500	224	180	210	234
600	254	253	305	333
700	284	344	374	444
800	314	472	510	608
900	344	605	653	773
1000	374	781	865	1021
1200	434	1110	1238	1438

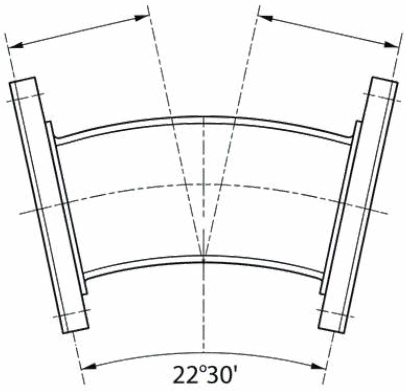

REVESTIMENTO

Linha Água: pintura betuminosa preta.
Outros revestimentos sob consulta.

FURAÇÕES:
Os flanges podem ser fornecidos nas classes de pressão PN 10, PN 16 e PN 25.

Outras furações sob consulta.

Diâmetros superiores sob consulta.

Curva 45° com Bolsas

A Curva 45° com Bolsas é indicada para mudanças de direção mais acentuadas em redes de saneamento e sistemas de condução de água, permitindo adequar o traçado da tubulação de forma segura e eficiente.

Disponível em diferentes diâmetros, conta com bolsas para junta elástica, facilitando a montagem e proporcionando vedação confiável, resistência e durabilidade em diferentes condições de instalação.

Diâmetro Nominal DN	t mm	Massa - Junta Elástica kg
50	40	5
75	55	7
80	55	8,7
100	65	10
150	85	17
200	110	26
250	130	37
300	150	51
350	175	67
400	195	85
450	220	103
500	240	135
600	285	191
700	330	282
800	370	378
900	415	496
1000	460	635
1200	550	986

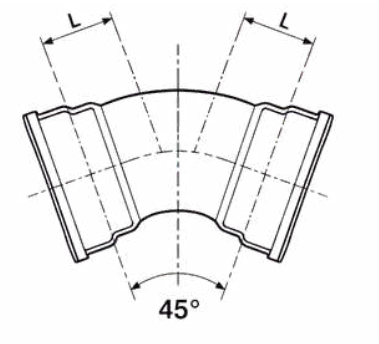

REVESTIMENTO

Linha Água: pintura betuminosa preta.
Outros revestimentos sob consulta.

JUNTAS

Bolsa com junta elástica modelo JGS.
Anel de borracha em EPDM.
Com ou sem colarete.

Diâmetros superiores sob consulta.

Curva 45° com Flanges

A Curva 45° com Flanges é indicada para mudanças de direção em redes de saneamento e sistemas de condução de água, permitindo a alteração do traçado por meio de conexões flangeadas seguras e resistentes.

Disponível em diferentes diâmetros e classes de pressão PN 10, PN 16 e PN 25, proporciona facilidade de montagem, boa estanqueidade e elevada durabilidade para aplicações que exigem segurança e confiabilidade operacional.

Diâmetro Nominal DN	t mm	MASSAS		
		PN-10 kg	PN-16 kg	PN-25 kg
50	150	6	6	6
75	130	8,5	8,5	8,5
80	130	9,5	9,5	9,5
100	140	10,5	10,5	11,5
150	160	17	17	19
200	180	26	26	30
250	350	52	52	59
300	400	74	74	84
350	298	74	80	97
400	324	91	102	125
450	349	125	132	144
500	375	138	168	192
600	426	204	257	285
700	478	295	325	395
800	529	400	438	536
900	581	516	564	685
1000	632	664	747	903
1200	735	1043	1171	1371

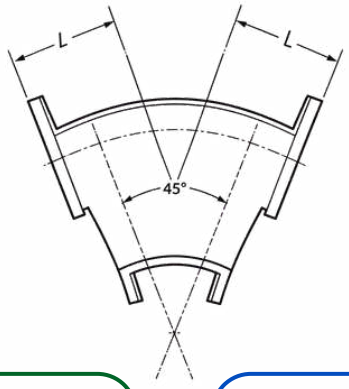

REVESTIMENTO

Linha Água: pintura betuminosa preta.
Outros revestimentos sob consulta.

FLANGES

Conexões flangeadas nas classes PN 10, PN 16 e PN 25, conforme configuração de fornecimento.

Diâmetros superiores sob consulta.

Curva 90° com Bolsas

A Curva 90° com Bolsas é indicada para mudanças de direção em ângulo reto em redes de saneamento e sistemas de condução de água, permitindo alterar o traçado da tubulação de forma segura e eficiente.

Disponível em diferentes diâmetros, conta com bolsas para junta elástica, facilitando a montagem e proporcionando vedação confiável, resistência e durabilidade para diferentes condições de instalação.

Diâmetro Nominal DN	t (mm)	Massa da Junta Elástica (kg)
50	70	5
75	95	8
80	100	9,6
100	120	11
150	170	20
200	220	32
250	270	47
300	320	68
350	370	87
400	420	116
450	470	143
500	520	184
600	620	269
700	720	460
800	820	520
900	920	770
1000	1020	1000
1200	1220	1500

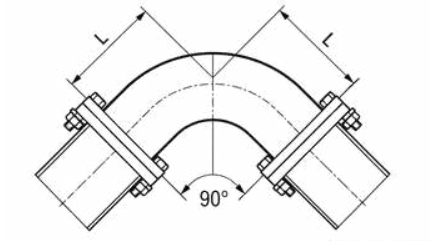

REVESTIMENTO

Linha Água: pintura betuminosa preta.
Outros revestimentos sob consulta.

JUNTAS

Bolsa com junta elástica modelo JGS.
Anel de borracha em EPDM.
Com ou sem colarete.

Diâmetros superiores sob consulta.

Curva 90° com Flanges

A Curva 90° com Flanges é indicada para mudanças de direção em ângulo reto em redes de saneamento e sistemas de condução de água, permitindo a interligação de trechos por meio de conexões flangeadas seguras e resistentes.

Disponível em diferentes diâmetros e classes de pressão PN 10, PN 16 e PN 25, oferece facilidade de montagem, boa estanqueidade e elevada durabilidade para aplicações que exigem segurança e confiabilidade operacional.

Diâmetro Nominal DN	t mm	MASSAS		
		PN-10 (kg)	PN-16 (kg)	PN-25 (kg)
50	150	6	6	6
75	160	9	9	9
80	165	9,5	9,5	9,5
100	180	11	11	12
150	220	18	18	20
200	260	28	28	32
250	350	46	46	53
300	400	66	66	76
350	450	87	93	110
400	500	110	121	144
450	550	153	160	172
500	600	174	204	228
600	700	267	320	348
700	800	380	410	480
800	900	525	563	662
900	1000	690	738	858
1000	1100	892	975	1132
1200	1300	1421	1549	1749

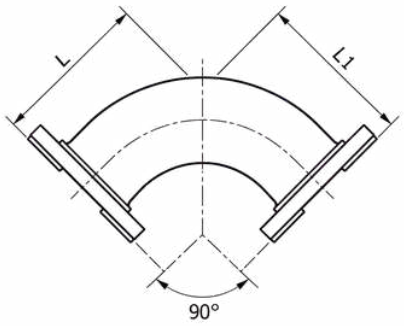

REVESTIMENTO

Linha Água: pintura betuminosa preta.
Outros revestimentos sob consulta.

FURAÇÕES:
Os flanges podem ser fornecidos nas classes de pressão PN 10, PN 16 e PN 25.

Outras furações sob consulta.

Diâmetros superiores sob consulta.

Curva 90° com Pé e Flanges

A Curva 90° com Pé e Flanges é indicada para mudanças de direção em ângulo reto em redes de saneamento, oferecendo apoio adicional à instalação por meio do pé integrado à peça.

Disponível em diferentes diâmetros e classes de pressão, proporciona conexão flangeada segura, maior sustentação do conjunto e resistência para aplicações que exigem estabilidade e confiabilidade operacional.

Diâmetro Nominal DN	L mm	L1 mm	H Kg	H1 Kg	MASSAS		
					PN-10 Kg	PN-16 Kg	PN-25 Kg
50	150	150	245	95	8,6	8,6	8,6
75	160	175	270	110	13,5	13,5	13,5
80	165	180	275	110	14,1	14,1	14,1
100	180	200	305	125	17	17	18
150	220	250	380	160	28	28	30
200	260	300	450	190	43,5	43,5	47
250	350	350	575	225	71	71	78
300	400	400	655	255	102	102	112
350	450	450	740	290	136	141	159
400	500	500	820	320	172	183	206
450	550	550	905	355	231	246	269
500	600	600	985	385	276	306	330
600	700	700	1150	450	423	476	504

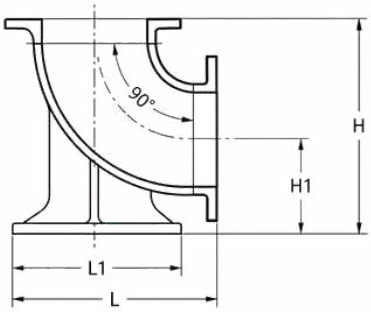

REVESTIMENTO

Linha Água: pintura betuminosa preta.
Outros revestimentos sob consulta.

FURAÇÕES:

Os flanges podem ser fornecidos nas classes de pressão PN 10, PN 16 e PN 25.

Outras furações sob consulta.

Diâmetros superiores sob consulta.

Extremidade Flange e Bolsa JGS

A Extremidade Flange e Bolsa JGS é indicada para a interligação entre tubulações com junta elástica e componentes flangeados em redes de saneamento e sistemas de condução de água.

A combinação entre flange e bolsa permite adaptar diferentes tipos de conexão em um mesmo trecho, proporcionando facilidade de montagem, vedação segura e maior versatilidade na instalação da rede.

Diâmetro nominal DN	d mm	L mm	MASSAS · BOLSA JUNTA ELÁSTICA E FLANGE		
			PN-10 kg	PN-16 kg	PN-25 kg
50	78	125	5	5	5
75	104	130	7	7	7
80	109	130	7,9	7,9	7,9
100	130	130	9	9	9,5
150	183	135	14	14	15
200	235	140	20	20	22
250	288	145	28	28	31,5
300	340	150	36	36	41
350	393	155	44	47	56
400	445	160	54	60	71
450	498	165	68	74	85
500	550	170	77	93	104
600	655	180	106	133	147
700	760	190	163	171	187
800	865	200	210	219	244
900	970	210	258	269	300
1000	1075	220	321	342	380
1200	1285	240	405	437	487

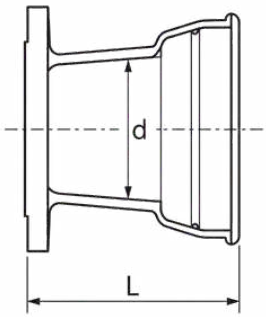

REVESTIMENTO

Linha Água: pintura betuminosa preta.
Outros revestimentos sob consulta.

JUNTAS

Bolsa com junta elástica modelo JGS.
Anel de borracha conforme ABNT NBR 7676.

Diâmetros superiores sob consulta.

Extremidade Ponta e Flange

A Extremidade Ponta e Flange é indicada para a interligação entre tubulações e componentes flangeados, permitindo a transição entre diferentes sistemas de conexão em redes de saneamento e condução de água.

Sua configuração facilita a montagem e a adaptação da rede, proporcionando uma conexão resistente e segura para instalações que exigem praticidade e confiabilidade operacional.

Extremidade flange e ponta • EFP				
DN	L (mm)	PN 10 (kg)	PN 16 (kg)	PN 25 (kg)
50	340	5	5	5
75	350	7	7	7
80	350	7,8	7,8	7,8
100	360	9,6	9,6	10,2
150	380	15,6	15,6	16,6
200	400	22,5	22,5	24,5
250	420	31,5	32	35,5
300	440	42	42,5	47,5
350	460	52	55	64
400	480	64	70	81
450	500	77,5	84	95,5
500	520	94	109	121
600	560	133	159	173
700	600	179	194	229
800	600	226	245	294
900	600	272	295	355
1000	600	328	369	447
1200	600	456	520	620

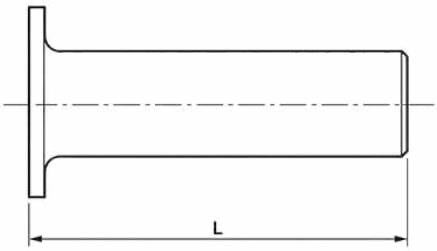

REVESTIMENTO

Linha Água: pintura betuminosa preta.
Outros revestimentos sob consulta.

FURAÇÕES

Flange conforme ABNT NBR 7675.
Disponível nas pressões nominais PN 10, PN 16 e PN 25.
Outras furações sob consulta.

Diâmetros superiores sob consulta.

Extremidade Ponta e Flange com Aba de Vedação

A Extremidade Ponta e Flange com Aba de Vedação é utilizada em passagens de tubulações por paredes e estruturas, permitindo a interligação com componentes flangeados.

A aba auxilia na vedação entre a tubulação e a estrutura. Sua posição e as condições de instalação devem seguir o projeto. A união flangeada utiliza junta de vedação própria.

Ponta e flange com aba • EPFAV						
DN	D (mm)	E (mm)	PN 10 (kg)	PN 16 (kg)	PN 25 (kg)	Empuxo (kdaN)
50	166	20	12	12	12	0,75
75	192	20	16,5	16,5	16,5	1,65
80	200	20	17	17	17	1,7
100	218	20	21	21	21	3
150	270	20	32	32	33	6,6
200	322	20	46	46	48	11,75
250	374	20	58	58	61,5	18,4
300	426	20	75	75	81	26,5
350	478	25	89	92,5	101	36
400	529	25	108	114	127	47
500	632	25	147	164	177	74
600	735	25	197	226	241	106
700	858	30	244	272	299	144
800	952	30	314	335	389	188
900	1095	30	345	408	474	238
1000	1198	40	487	533	619	295
1200	1405	40	637	695	817	425

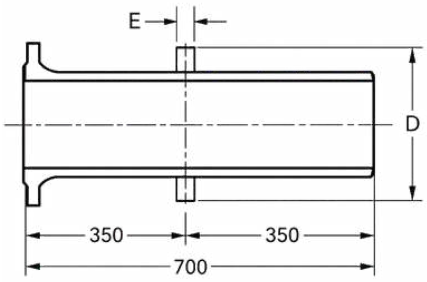

REVESTIMENTO

Linha Água: pintura betuminosa preta.
Outros revestimentos sob consulta.

FURAÇÕES

Flange conforme ABNT NBR 7675.
Disponível nas pressões nominais PN 10, PN 16 e PN 25.
Outras furações sob consulta.

Diâmetros superiores sob consulta.

Flange Avulso – Com ou Sem Rosca BSP

O Flange Avulso é utilizado na conexão entre tubulações, válvulas, registros e demais componentes flangeados em redes de saneamento e sistemas de condução de água.

Disponível em diferentes diâmetros e padrões de furação, proporciona uma união resistente e desmontável, facilitando a montagem, inspeção e manutenção dos componentes da rede.

Diâmetro Nominal DN mm	C mm	PN-10		PN-16		PN-25	
		B	Massa	B	Massa	B	Massa
		mm	kg	mm	kg	mm	kg
50	3	16	2,5	16	2,5	16	2,5
75	3	16	3,5	16	3,5	16	3,5
80	3	16	4	16	4	16	4
100	3	16	4,5	16	4,5	16	5
150	3	16	8	16	8	17	9
200	3	17	10	17	10	19	12
250	3	19	14,5	19	14,5	21,5	17,5
300	4	20,5	18	20,5	18	23,5	23
350	4	20,5	23	22,5	26	26	34
400	4	20,5	28	24	34	28	45
450	4	25,5	34,5	27,5	42	32,5	53,5
500	4	22,5	38	27,5	53	32,5	65
600	5	25	56	31	82	37	96
700	5	27,5	76	34,5	91	41,5	126
800	5	30	98	38	117	46	166
900	5	32,5	125	41,5	149	50,5	209
1000	5	35	150	45	192	55	270
1100	5	40	198	50	236	60	312
1200	5	40	220	52	284	64	384

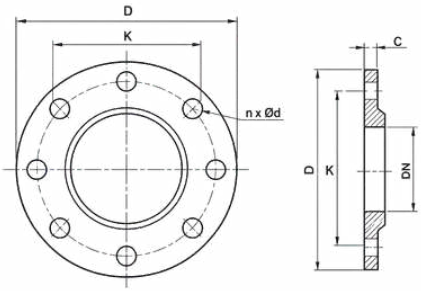

REVESTIMENTO

Linha Água: pintura betuminosa preta.
Outros revestimentos sob consulta.

APLICAÇÃO

Destina-se à fixação em tubos cilíndricos K9.

Diâmetros superiores sob consulta.

Flange Cego

O Flange Cego é indicado para o fechamento de extremidades, derivações ou pontos de inspeção em tubulações e sistemas flangeados, permitindo a interrupção segura da passagem do fluido.

Disponível em diferentes diâmetros e classes de pressão, proporciona vedação segura e resistência mecânica, além de permitir a reabertura do trecho quando houver necessidade de ampliação ou manutenção da rede.

Diâmetro Nominal DN	C mm	PN-10		PN-16		PN-25	
		B	Massa	B	Massa	B	Massa
		mm	kg	mm	kg	mm	kg
50	3	16	2,4	16	2,4	16	2,4
75	3	16	3,4	16	3,4	16	3,4
80	3	16	3,6	16	3,6	16	3,6
100	3	16	4,3	16	4,3	16	4,8
150	3	16	7,2	16	7,2	16	8,3
200	3	17	11	17	11	19	13,3
250	3	19	17	19	17	21,5	21
300	4	20,5	24	20,5	24	23,5	30
350	4	20,5	30	22,5	33	26	43
400	4	20,5	36	24	44	28	58
450	4	25,5	68	26	76	30,5	87
500	4	22,5	56	27,5	77	32,5	94
600	5	25	85	31	121	37	144
700	5	27,5	123	34,5	156	41,5	215
800	5	30	172	38	218	46	304
900	5	32,5	224	41,5	286	50,5	397
1000	5	35	293	45	387	55	635
1200	5	40	575	52	662	64	843

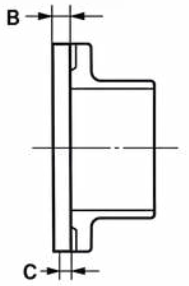

DN 50 - 200

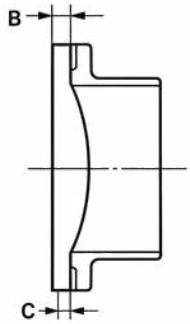

DN 250 - 1200

REVESTIMENTO

Linha Água: pintura betuminosa preta.
Outros revestimentos sob consulta.

FURAÇÕES

Flange conforme ABNT NBR 7675.
Disponível nas pressões nominais PN 10, PN 16 e PN 25.
Outras furações sob consulta.

Diâmetros superiores sob consulta.

Junção 45° com Flanges

A Junção 45° com Flanges é indicada para realizar derivações em ângulo de 45° em redes de saneamento e sistemas de condução de água, proporcionando uma mudança de direção gradual no ramal derivado.

Fabricada em ferro fundido dúctil e disponível em diferentes diâmetros e classes de pressão, utiliza conexões flangeadas que proporcionam montagem segura, resistência e facilidade de manutenção.

Junção 45° com flanges • YFF							
DN	dn	L (mm)	L1 (mm)	H (mm)	PN 10 (kg)	PN 16 (kg)	PN 25 (kg)
50	50	360	90	170	11,1	11,1	11,1
75	75	400	90	195	16,2	16,2	16,2
80	80	400	90	195	17,2	17,2	17,2
100	75	430	90	215	20	20	21
100	80	430	90	215	20,8	20,8	21
100	100	430	90	215	21	21	22,5
150	100	530	95	270	33	33	36
150	150	530	95	270	36	36	39
200	100	600	95	321	47	47	52
200	150	600	95	321	51	51	56
200	200	600	95	321	55	55	60
250	150	700	115	363	72	72	79
250	200	700	115	363	76	76	84
250	250	700	115	363	80	80	90
300	200	800	135	412	103	103	114
300	300	800	135	412	111	111	126
400	300	960	145	472	168	178	205
400	400	960	145	512	173	189	222

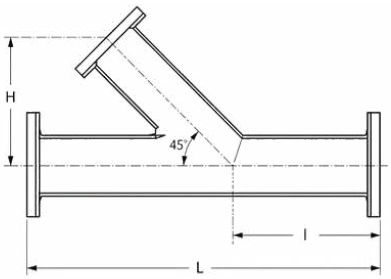

REVESTIMENTO

Linha Água: pintura betuminosa preta.
Outros revestimentos sob consulta.

FURAÇÕES

Conforme ABNT NBR 7675.
Pressões nominais PN 10, PN 16 e PN 25.
Outras furações sob consulta.

Diâmetros superiores sob consulta.

Junta de Desmontagem Travada Axialmente

A Junta de Desmontagem Travada Axialmente é indicada para facilitar a instalação e retirada de válvulas, registros e outros equipamentos flangeados em redes de saneamento e sistemas de condução de água.

Seu sistema permite ajustes durante a montagem e oferece travamento contra deslocamentos axiais, proporcionando maior segurança, estabilidade e praticidade em operações de manutenção da rede.

Diâmetro Nominal DN	PN-10				PN-16				PN-25			
	D	L	H	Massa	D	L	H	Massa	D	L	H	Massa
	mm	mm	mm	kg	mm	mm	mm	kg	mm	mm	mm	kg
050	165	200	313	13	165	200	313	13	165	200	313	13
075	194	200	313	18	194	200	313	18	194	200	313	20
080	200	200	313	20	200	200	313	20	200	200	313	20
100	220	200	313	21	220	200	313	21	235	220	340	33
150	285	200	320	35	285	200	320	36	300	230	358	54
200	340	220	341	49	340	220	341	53	360	230	362	78
250	400	220	345	65	400	230	362	78	425	250	392	105
300	455	220	360	92	455	250	410	117	485	250	410	168
350	505	230	370	130	520	270	430	180	555	280	480	270
400	565	230	370	155	580	270	430	205	620	280	480	310
500	670	260	390	200	715	280	440	304	730	300	480	409
600	780	260	410	259	840	300	480	415	845	320	520	545
700	895	260	410	324	910	300	480	460	960	340	530	717
800	1015	290	460	443	1025	320	520	600	1085	360	600	1000
900	1115	290	460	509	1125	320	520	685	1185	380	600	1110
1000	1230	290	480	610	1255	340	560	899	1320	400	650	1590

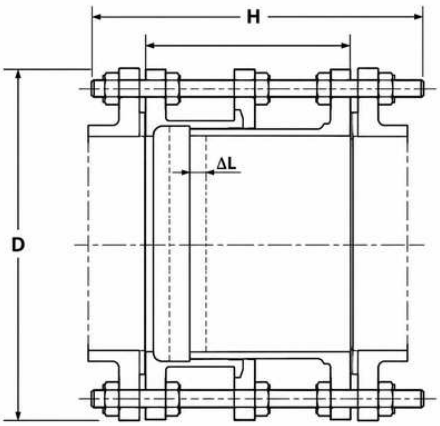

MATERIAIS E ACABAMENTOS

Corpo e flanges: ferro fundido dúctil.
Vedação: borracha EPDM.
Parafusos e porcas: aço carbono zincado.

NORMAS E REFERÊNCIAS

Tabela dimensional: catálogo histórico Sanebras, págs. 33–34.

Diâmetros superiores sob consulta.

Junta Gibault NBR

A Junta Gibault é indicada para a união de trechos de tubulação em redes de abastecimento de água, proporcionando uma conexão mecânica segura e permitindo maior facilidade durante operações de montagem, manutenção ou substituição de componentes.

Fabricada em ferro fundido dúctil e utilizada em conjunto com anéis de vedação e elementos de fixação, proporciona estanqueidade, resistência mecânica e praticidade na instalação da rede.

Junta Gibault NBR JGINBR						
DN	D (mm)	d (mm)	L (mm)	Qtd. parafusos	Massa (kg)	Pressao (MPa)
50	165	20	130	3	5	2,5
75	192	20	130	3	5,6	2,5
80	194	20	130	3	5,8	2,5
100	220	20	160	3	6	2,5
150	279	24	200	3	12	2,5
200	373	24	200	3	14	2,5
250	399	24	200	4	19	1,6
300	458	24	200	4	22	1,6
350	521	24	200	6	40	1,6
400	580	24	200	6	49	1,6
450	624	24	200	6	58	1,6
500	678	24	230	6	66	1,6
600	788	24	230	6	98	1,6

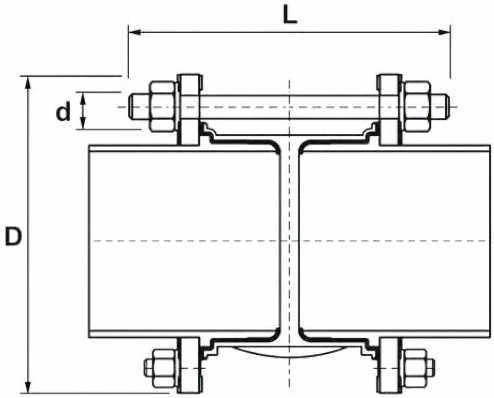

REVESTIMENTO

Linha Água: pintura betuminosa preta.
Outros revestimentos sob consulta.

CONEXÃO

União mecânica com anéis de vedação e elementos de aperto.
Compatibilidade conforme diâmetro externo do tubo.

Diâmetros superiores sob consulta.

Luva de Correr com Bolsas JGS

A Luva de Correr com Bolsas JGS é indicada para união, reparo e manutenção de trechos de tubulação em redes de saneamento e sistemas de condução de água, permitindo o deslocamento da peça ao longo do tubo durante a instalação.

Sua configuração com bolsas para junta elástica facilita intervenções na rede e proporciona vedação segura, resistência e praticidade em operações de montagem ou substituição de componentes.

Diâmetro Nominal DN	d mm	L mm	MASSAS Junta Elástica kg
50	78	155	5
75	104	160	7
80	109	160	9
100	130	160	10
150	183	165	16
200	235	170	23
250	288	175	32
300	340	180	41
350	393	185	50
400	445	190	63
450	494	195	76
500	550	200	91
600	655	210	125
700	760	220	246
800	865	230	309
900	970	240	368
1000	1075	250	447
1200	1285	270	690

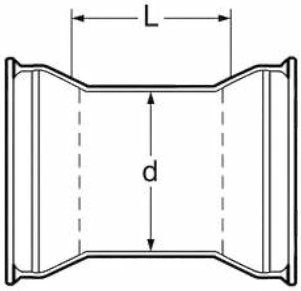

REVESTIMENTO

Linha Água: pintura betuminosa preta.
Outros revestimentos sob consulta.

JUNTAS

Bolsa com junta elástica modelo JGS.
Anel de borracha conforme ABNT NBR 7676.
Com ou sem colarete.

Diâmetros superiores sob consulta.

Luva de Correr com Junta Mecânica

A Luva de Correr com Junta Mecânica é indicada para união e manutenção de tubulações em redes de saneamento, permitindo a conexão entre trechos sem a necessidade de movimentações extensas da linha instalada.

O sistema de junta mecânica proporciona ajuste durante a montagem e vedação segura, oferecendo praticidade em reparos, substituições e intervenções realizadas diretamente na rede.

DN	d (mm)	L (mm)	Massa (kg)
50	78	155	13
75	104	160	18
80	109	160	14
100	130	160	25
150	183	165	34
200	235	170	47
250	288	175	63
300	340	180	79
350	393	185	96
400	445	190	119
450	494	195	241
500	550	200	172
600	655	210	237

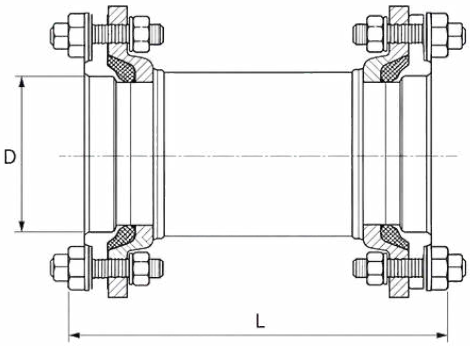

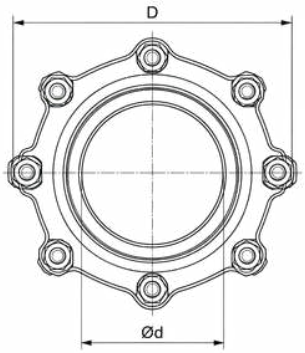

REVESTIMENTO

Linha Água: pintura betuminosa preta.
Outros revestimentos sob consulta.

CONEXÃO

Conforme ABNT NBR 7675.
Vedação por compressão do anel elastomérico.

Diâmetros superiores sob consulta.

Luva de Correr com Junta Mecânica Longa

A Luva de Correr com Junta Mecânica Longa é indicada para intervenções e reparos em tubulações que exigem maior faixa de montagem e acomodação entre os trechos da rede.

Seu comprimento ampliado facilita o posicionamento durante a instalação, enquanto a junta mecânica proporciona vedação segura, resistência e maior flexibilidade em operações de manutenção e substituição de componentes.

DN (mm)	ØD (mm)	L (mm)	Desloc. (mm)	N° x Øf (mm)	M (rosca)	Massa (kg/peça)
50	165	300	100	4 x 19	M16	14,2
75	200	350	120	4 x 19	M16	19,6
100	220	400	140	8 x 19	M16	26,8
150	285	500	160	8 x 23	M20	46,5
200	340	600	180	8 x 23	M20	73,0
250	405	700	200	12 x 23	M20	102,0
300	460	800	220	12 x 28	M24	147,0

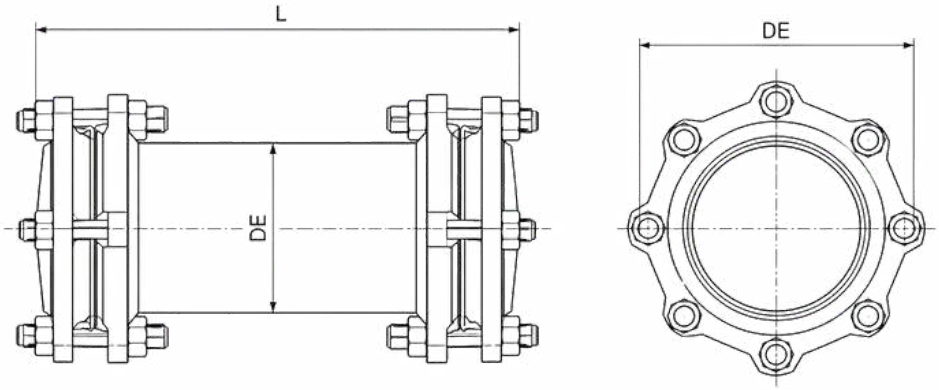

REVESTIMENTO

Linha Água: pintura betuminosa preta.
Outros revestimentos sob consulta.

JUNTAS

Normas: ABNT NBR 7675, NBR 5647 e NBR 6916.

Diâmetros superiores sob consulta.

Luva de Grande Tolerância tipo Ultralink

A Luva de Grande Tolerância tipo Ultralink é indicada para a união de tubulações em redes de saneamento, permitindo acomodar variações de diâmetro externo entre tubos de diferentes materiais ou especificações.

Sua configuração facilita intervenções, reparos e adaptações na rede, proporcionando flexibilidade durante a montagem, vedação segura e confiabilidade em operações de manutenção e ampliação.

Faixa de diâmetros		
Tipo	DE mín. (mm)	DE máx. (mm)
A	49	71
B	62	84
C	80	102
D	97	127
E	123	153
F	151	181
H	211	241
J	260	290
K	306	336

Ultralink NG			
Tipo	L (mm)	D (mm)	Massa (kg)
A	182	176	3.9
B	182	190	4.5
C	182	208	5.4
D	232	240	7.6
E	232	267	9.8
F	232	295	11.6
H	262	357	15.0
J	292	407	19.1
K	292	455	27.0

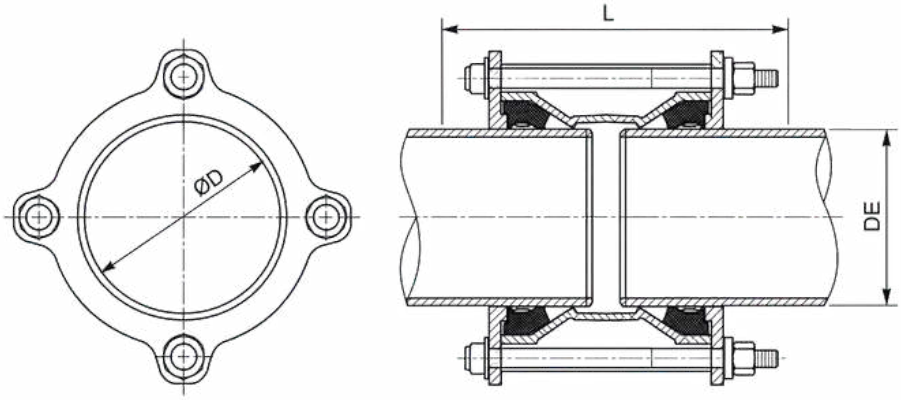

MATERIAIS E ACABAMENTOS

Corpo e flanges: ferro fundido dúctil.
Vedação: borracha EPDM.
Parafusos e porcas: aço carbono zincado.

NORMAS E REFERÊNCIAS

Conforme ABNT NBR 7675 e ABNT NBR 6916.
Produto equivalente ao sistema Ultralink.

Diâmetros superiores sob consulta.

Adaptador de Grande Tolerância tipo Ultraquick

O Adaptador de Grande Tolerância tipo Ultraquick é indicado para a interligação de tubulações e componentes flangeados, permitindo acomodar variações de diâmetro externo entre diferentes tipos de tubos.

Sua configuração facilita adaptações e intervenções na rede, proporcionando montagem prática, vedação confiável e maior flexibilidade em obras de manutenção, ampliação ou substituição de tubulações.

Faixa de diâmetros		
Tipo	DE mín. (mm)	DE máx. (mm)
A	49	71
B	62	84
C	80	102
D	97	127
E	123	153
F	151	181
H	211	241
J	260	290
K	306	336

Ultraquick NG				
Tipo	L (mm)	a (mm)	D (mm)	Massa (kg)
A	142	17	178	4.1
B	142	17	196	4.7
C	142	18	209	5.0
D	142	17	242	6.3
E	142	17	280	8.7
F	142	17	297	9.3
H	172	18	363	12.1
J	172	20	409	16.1
K	173	22	459	20.5

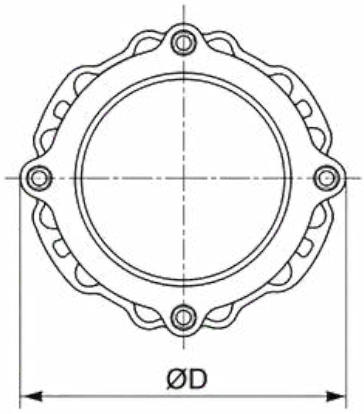

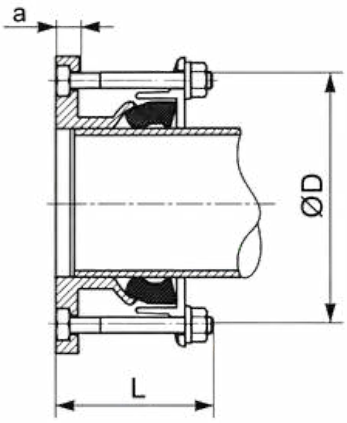

MATERIAIS E ACABAMENTOS

Corpo e flanges: ferro fundido dúctil.
Vedação: borracha EPDM.
Parafusos e porcas: aço carbono zincado.

NORMAS E REFERÊNCIAS

Conforme ABNT NBR 7675 e ABNT NBR 6916.
Produto equivalente ao sistema Ultraquick.

Diâmetros superiores sob consulta.

Luva de Vedação Tripartida

A Luva de Vedação Tripartida é indicada para reparos e intervenções em tubulações existentes, permitindo sua instalação ao redor do tubo sem a necessidade de desmontagem completa do trecho da rede.

Sua construção dividida em partes facilita a montagem em campo e proporciona vedação segura, sendo adequada para operações de manutenção, correção de vazamentos e recuperação de trechos de tubulação.

DIÂMETRO NOMINAL (DN)	H (mm)	PARAFUSOS	
		QUANTIDADE	TAMANHO
50	135	6	5/8″ × 4″
75	200	6	5/8″ × 4″
80	200	6	5/8″ × 4″
100	200	6	5/8″ × 4″
150	200	6	5/8″ × 4″
200	250	9	5/8″ × 4″
250	350	9	5/8″ × 5″
300	400	9	5/8″ × 5″

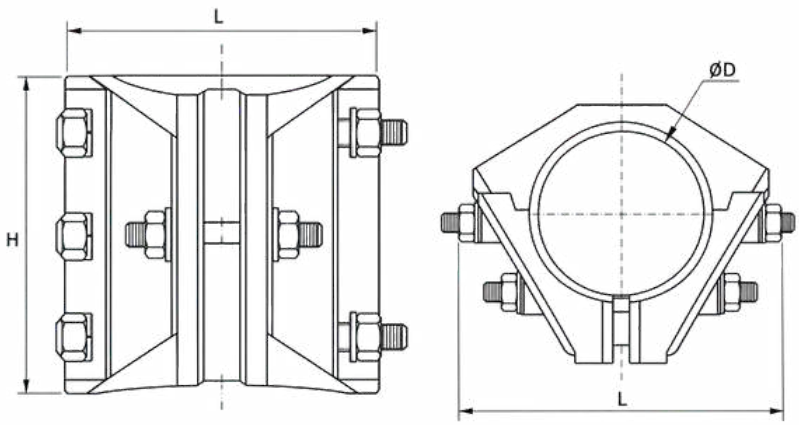

MATERIAIS E ACABAMENTOS

Corpo e flanges: ferro fundido dúctil.
Vedação: borracha EPDM.
Parafusos e porcas: aço carbono zincado.

NORMAS E REFERÊNCIAS

Conforme ABNT NBR 7675 e ABNT NBR 6916.

Diâmetros superiores sob consulta.

Placa de Redução

A Placa de Redução é indicada para a interligação entre componentes flangeados de diferentes diâmetros em redes de saneamento e sistemas de condução de água, permitindo a adaptação da passagem de forma prática e compacta.

Fabricada em ferro fundido dúctil e disponível em diferentes combinações de diâmetros, proporciona uma conexão resistente e segura, sendo adequada para instalações que necessitam de redução dimensional com menor comprimento de montagem.

Placa de redução • PN 10 / PN 16 / PN 25							
DN	dn	PN 10		PN 16		PN 25	
		a (mm)	Massa (kg)	a (mm)	Massa (kg)	a (mm)	Massa (kg)
100	50	40	5	40	5	40	5,4
200	75	40	13	40	13	47	17
200	80	40	13	40	13	47	17
200	100	40	13	40	13	47	17
250	200	44	32	44	32	50	37
350	150	48	38	54	50	60	59
350	250	48	32	54	36	60	48
400	150	48	38	54	45	60	56
400	200	48	39,5	54	40	60	59
400	250	48	39	54	46	60	61
400	300	49	38	55	44	61	60
450	350	52	45	58	57	63	70
500	350	54	56	60	70	65	85
500	400	54	53	60	65	65	83
600	150	33	138	39	164	45	178
600	450	50	94	53	120	59	134
700	500	56	102	67	134	45	178
900	700	63	165	73	200	86	237
1000	700	63	222	73	285	90	277
1000	800	68	209	77	260	90	308

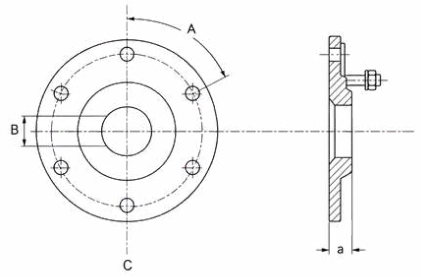

REVESTIMENTO

Linha Água: pintura betuminosa preta.
Outros revestimentos sob consulta.

JUNTAS

Anel de borracha EPDM.
SBR e borracha nitrílica (NBR) sob consulta.

Diâmetros superiores sob consulta.

Redução com Bolsas

A Redução com Bolsas é indicada para realizar a transição entre tubulações de diferentes diâmetros em redes de saneamento e sistemas de condução de fluidos, mantendo a continuidade da linha de forma segura e eficiente.

Disponível em diferentes combinações de diâmetros, utiliza bolsas para junta elástica, facilitando a montagem e proporcionando vedação confiável, resistência e durabilidade à instalação.

Redução com bolsas • RJGS			
DN	dn	L (mm)	Massa (kg)
100	80	90	8
150	80	190	9,5
150	100	150	10
200	100	250	16
200	150	150	18
250	100	250	25
250	150	250	27
250	200	150	26
300	150	350	44
300	200	250	39
300	250	150	32
350	200	360	48
350	250	260	45
350	300	160	54
400	250	360	63
400	300	260	50
400	350	160	76
500	350	360	100,98
500	400	260	112
600	400	460	139,5
600	500	260	148,5
700	500	480	222,9
700	600	280	193,52
800	600	480	299,6
800	700	280	253,92
900	700	480	391,96
900	800	280	328,04
1000	800	480	468
1000	900	280	447,04
1200	1000	480	700

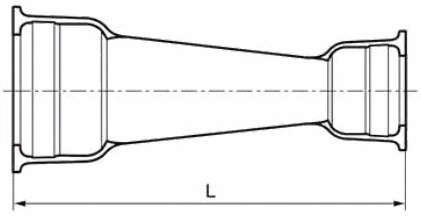

REVESTIMENTO

Linha Água: pintura betuminosa preta.
Outros revestimentos sob consulta.

JUNTAS

Bolsa com junta elástica modelo JGS.
Anel de borracha em EPDM.

Diâmetros superiores sob consulta.

Redução Concêntrica com Flanges

A Redução Concêntrica com Flanges é indicada para a conexão entre tubulações de diferentes diâmetros, mantendo ambos os trechos alinhados pelo mesmo eixo central.

Disponível em diferentes diâmetros e configurações flangeadas, proporciona uma transição segura e resistente, sendo adequada para redes de saneamento e sistemas de condução de água que exigem facilidade de montagem e confiabilidade operacional.

Redução concêntrica • RFF					
DN	dn	L (mm)	PN 10 (kg)	PN 16 (kg)	PN 25 (kg)
75	50	200	8	8	8
80	50	200	8,4	8,4	8,4
80	75	250	9,4	9,4	9,4
100	50	300	15,5	15,5	16
100	75	200	9,5	9,5	9,5
100	80	200	9,5	9,5	10
150	75	400	-	-	-
150	80	400	25,6	25,6	26,5
150	100	300	15,5	15,5	17
200	100	600	30,5	30,5	33
200	150	300	22	22	25
250	150	600	45	45	49
250	200	300	30	30	35,5
300	150	600	52	52	58
300	200	600	58	58	65
300	250	300	40	40	49
350	300	300	49,5	52	66
400	250	600	78	84	98
400	300	600	76	82	98
400	350	300	58	67	86
450	300	600	94	101	118
450	350	600	97	107	127
450	400	300	105	119	140
500	400	600	110	130	153
600	500	600	149	190	216
700	600	600	195	236	285
800	700	600	250	285	369
900	800	600	308	352	461
1000	900	600	373	438	576
1200	1000	800	614	720	898

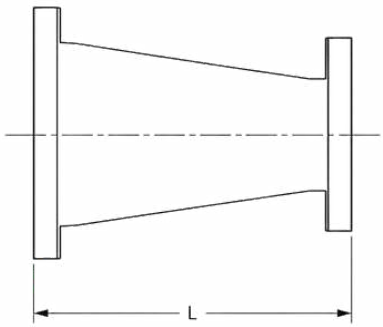

REVESTIMENTO

Linha Água: pintura betuminosa preta.
Outros revestimentos sob consulta.

JUNTAS

Anel de borracha EPDM.
SBR e borracha nitrílica (NBR) sob consulta.

Diâmetros superiores sob consulta.

Redução Excêntrica com Flanges

A Redução Excêntrica com Flanges é indicada para a conexão entre tubulações de diferentes diâmetros quando é necessário manter uma geratriz alinhada, com deslocamento entre os eixos dos dois trechos.

Disponível em diferentes diâmetros e classes de pressão, proporciona conexão flangeada segura, resistência e praticidade na instalação, atendendo aplicações específicas em redes de saneamento e sistemas de condução de água.

Redução excêntrica • REFF					
DN	dn	L (mm)	PN 10 (kg)	PN 16 (kg)	PN 25 (kg)
75	50	200	7	7	7
80	50	200	8	8	8
80	75	250	9	9	9
100	50	300	9,5	9,5	10
100	75	200	9,5	9,5	10
100	80	200	9,5	9,5	10
150	75	400	16	16	17
150	80	400	17,2	17,2	18,2
150	100	300	15	15	16,5
200	100	600	27,5	27,5	30
200	150	300	22	22	25
250	150	600	39	39	43
250	200	300	30	30	35
300	150	600	46	46	52
300	200	600	51	51	58
300	250	300	40	40	49
350	300	300	-	-	-
400	250	600	72	77	92
400	300	600	79	84	101
400	350	300	-	-	-
450	300	600	-	-	-
450	350	600	-	-	-
450	400	300	-	-	-
500	400	600	-	-	-
600	500	600	-	-	-
700	600	600	-	-	-
800	700	600	-	-	-
900	800	600	-	-	-
1000	900	600	-	-	-
1200	1000	800	-	-	-

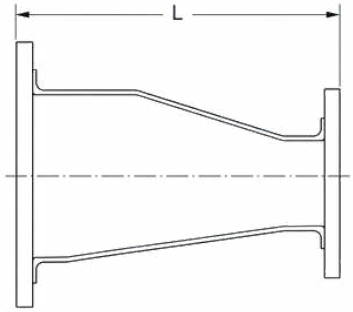

REVESTIMENTO

Linha Água: pintura betuminosa preta.
Outros revestimentos sob consulta.

JUNTAS

Anel de borracha EPDM.
SBR e borracha nitrílica (NBR) sob consulta.

Diâmetros superiores sob consulta.

Redução Ponta e Bolsa

A Redução Ponta e Bolsa é indicada para realizar a transição entre tubulações de diferentes diâmetros em redes de saneamento e sistemas de condução de água, mantendo a continuidade do traçado de forma segura e eficiente.

Sua configuração com ponta em uma extremidade e bolsa na outra facilita a interligação entre os componentes da rede, proporcionando praticidade na montagem, boa vedação e resistência durante a operação.

Redução ponta e bolsa • RPBJGS (1/2)				
DN	dn	L (mm)	L1 (mm)	Massa (kg)
75	50	200	82	4
80	50	200	82	5
80	75	200	82	6
100	50	200	88	5
100	75	200	88	5,5
100	80	200	92	8,1
150	75	300	94	9
150	80	300	98	12,4
150	100	300	94	10
200	75	300	100	15,5
200	80	300	104	17
200	100	300	100	16
200	150	300	100	17
250	100	350	94	17,4
250	150	350	103	22
250	200	250	103	20
300	100	450	94	25,8
300	150	450	105	31
300	200	350	105	30
300	250	250	105	28
350	200	460	107	38

Redução ponta e bolsa • RPBJGS (2/2)				
DN	dn	L (mm)	L1 (mm)	Massa (kg)
350	250	360	107	36
350	300	260	107	33
400	250	470	110	48
400	300	370	110	45
400	350	270	110	41
450	300	-	-	-
450	350	-	-	-
450	400	-	-	-
500	350	480	115	65
500	400	380	115	60
600	400	580	120	105
600	500	380	120	90
700	500	-	-	-
700	600	-	-	-
800	600	-	-	-
800	700	-	-	-
900	700	-	-	-
900	800	-	-	-
1000	800	-	-	-
1000	900	-	-	-
1200	1000	-	-	-

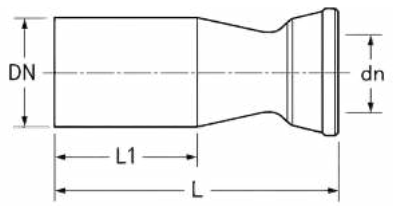

REVESTIMENTO

Linha Água: pintura betuminosa preta.
Outros revestimentos sob consulta.

JUNTAS

Anel de borracha EPDM.
SBR e borracha nitrílica (NBR) sob consulta.

Diâmetros superiores sob consulta.

Tê BBB JE FoFo × PVC -PBA

O Tê BBB JE FoFo × PVC-PBA é indicado para a execução de derivações em redes de abastecimento de água, permitindo a interligação entre a linha principal e um ramal em sistemas que combinam ferro fundido e PVC-PBA.

Sua configuração com bolsas para junta elástica facilita a montagem e proporciona vedação confiável, resistência e versatilidade para ampliações e adaptações da rede.

Tê TJGSPVC					
DN	dn	DE PVC (mm)	L (mm)	H (mm)	Massa (kg)
100	50	60	135	68	11
100	75	85	165	71	12,5
150	50	60	140	93	17
150	75	85	165	96	18
150	100	110	195	96	20
200	50	60	140	118	24
200	75	85	170	121	26
200	100	110	200	121	28
250	50	60	145	143	32
250	75	85	175	146	34,5
250	100	110	200	146	36,5

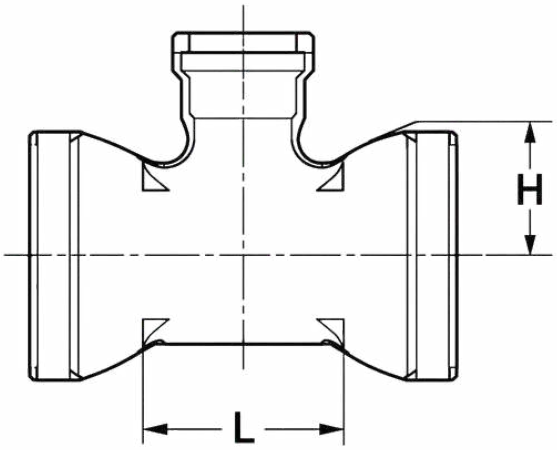

MATERIAIS E ACABAMENTOS

Material: Ferro fundido dúctil.
Acabamento: pintura betuminosa preta.
Outros revestimentos sob consulta.

NORMAS E APLICAÇÃO

Conforme ABNT NBR 7675 e NBR 5647.

Diâmetros superiores sob consulta.

Tê com Bolsas

O Tê com Bolsas é indicado para derivações em redes de saneamento e sistemas de condução de água, permitindo a conexão da linha principal a um ramal por meio de juntas elásticas.

Disponível em diferentes diâmetros, proporciona facilidade de montagem, boa vedação e segurança na conexão, sendo adequado para aplicações que exigem resistência, durabilidade e confiabilidade na rede.

Tê com bolsas • TJGS (1/2)				
DN	dn	L (mm)	h (mm)	Massa (kg)
50	50	130	65	6
75	50	130	80	8
75	75	160	80	10
80	80	170	85	13
100	50	135	90	13
100	75	165	95	14
100	80	170	95	18
100	100	190	95	16
150	50	135	115	19
150	75	165	120	20
150	80	170	120	21
150	100	195	120	23
150	150	255	125	27
200	50	140	140	25
200	75	170	145	28
200	80	175	145	32
200	100	200	145	30
200	150	255	150	40
200	200	315	155	41
250	50	145	165	32
250	75	170	170	35
250	80	180	170	38
250	100	200	170	39
250	150	260	175	42

Tê com bolsas • TJGS (2/2)				
DN	dn	L (mm)	h (mm)	Massa (kg)
250	200	315	180	50
250	250	375	190	56
300	75	175	195	44
300	80	175	195	50
300	100	205	195	50
300	150	260	200	55
300	200	320	205	62
300	250	380	210	69
300	300	435	220	80
400	75	180	245	68
400	80	180	245	74
400	100	210	245	73
400	200	325	260	90
400	300	440	270	109
400	400	560	280	128
500	100	215	295	103
500	200	330	305	126
500	300	450	320	149
500	500	680	340	198
600	100	220	345	140
600	200	340	355	168
600	300	455	370	197
600	400	570	380	225
600	600	800	400	287

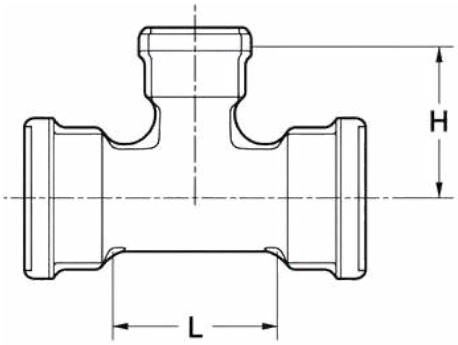

REVESTIMENTO

Linha Água: pintura betuminosa preta.
Outros revestimentos sob consulta.

JUNTA ELÁSTICA

Bolsa com junta elástica modelo JGS. Anel de borracha conforme ABNT NBR 7676.

Com ou sem colarete.

Diâmetros superiores sob consulta.

Tê com Bolsas e Flange

O Tê com Bolsas e Flange é indicado para derivações em redes de saneamento e sistemas de condução de água, combinando juntas elásticas na linha principal com conexão flangeada no ramal.

Disponível em diferentes diâmetros, facilita a interligação com válvulas, registros e outros componentes flangeados, proporcionando vedação segura, resistência e versatilidade na montagem da rede.

TJGSF - DN 50 a 400						
DN	dn	L (mm)	h (mm)	JE - PN		
				10 (kg)	16 (kg)	25 (kg)
50	50	133	153	6	6	6
75	75	133	153	11	11	11
80	80	133	163	12	12	12
100	100	133	163	14	14	14
125	125	153	192	18	18	18
150	150	153	192	24	24	24
200	200	163	218	36	36	36
250	250	183	273	51	51	51
300	300	183	273	65	65	65
350	350	183	273	83	83	83
400	400	203	323	112	112	112

TJGSF - DN 450 a 1200						
DN	dn	L (mm)	h (mm)	JE - PN		
				10 (kg)	16 (kg)	25 (kg)
450	450	203	352	141	141	141
500	500	223	413	182	182	182
600	600	223	413	228	228	228
700	700	243	450	312	312	312
800	800	243	450	402	402	402
900	900	243	450	508	508	508
1000	1000	263	518	623	623	623
1200	1200	263	518	893	893	893

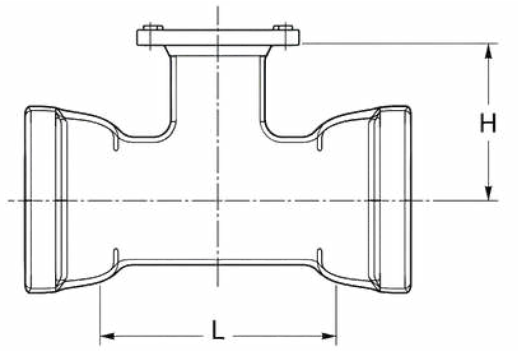

REVESTIMENTO

Linha Água: pintura betuminosa preta.
Outros revestimentos sob consulta.

FURAÇÕES

Derivação flangeada nas classes de pressão PN 10, PN 16 e PN 25.
Bolsas com junta elástica JGS.

Diâmetros superiores sob consulta.

Tê com Flanges

O Tê com Flanges é indicado para derivações em redes de saneamento e sistemas de condução de água, proporcionando uma conexão flangeada segura e resistente.

Disponível em diferentes diâmetros e classes de pressão PN 10, PN 16 e PN 25, conta com revestimento interno e externo adequado à aplicação, garantindo proteção e durabilidade em condições exigentes de operação.

TFF • Dimensões e massas (1/2)

DN	dn	L (mm)	H (mm)	10 (kg)	16 (kg)	25 (kg)
50	50	300	150	10	10	10
75	50	320	160	19	19	19
75	75	320	160	14,5	14,5	14,5
80	50	320	160	19	19	19
80	75	320	165	15,3	15,3	15,3
80	80	320	165	15,3	15,3	15,3
100	50	360	160	16	16	16
100	75	360	175	17,5	17,5	18,5
100	80	360	175	18,1	18,1	19,3
100	100	360	180	18,5	18,5	20
150	50	440	200	26	26	26
150	75	440	205	27,5	27,5	29,5
150	80	440	205	30	30	32
150	100	440	210	28,5	28,5	31
150	150	440	220	32	32	35
200	50	520	235	48	48	52
200	75	520	235	40	40	44
200	80	520	235	43,5	43,5	51
200	100	520	240	41	41	45
200	150	520	250	44	44	49
200	200	520	260	47	47	53
250	50	700	265	67	67	73
250	75	700	265	69	69	75
250	80	700	265	69	69	75
250	100	700	275	67	67	75
250	150	700	325	81	81	90
250	200	700	325	73	73	82
250	250	700	350	80	80	91
300	100	800	300	92	92	103
300	200	800	350	100	100	112
300	300	800	400	119	119	134
350	100	850	325	112	118	135
350	200	850	325	117	123	142
350	300	850	425	133	139	160
350	350	850	425	139	148	173
400	100	900	350	138	149	172
400	200	900	350	142	153	178
400	300	900	450	159	171	198

TFF • Dimensões e massas (2/2)

DN	dn	L (mm)	H (mm)	10 (kg)	16 (kg)	25 (kg)
400	400	900	450	172	189	223
450	100	950	375	173	188	212
450	200	950	375	180	195	220
450	300	950	475	187	202	230
450	400	950	475	204	225	259
450	450	950	475	207	229	264
500	100	1000	400	205	235	259
500	200	1000	400	209	239	265
500	300	1000	500	219	249	278
500	400	1000	500	234	270	305
500	500	1000	500	243	293	329
600	100	1100	450	298	350	379
600	200	1100	450	293	346	376
600	300	1100	550	303	355	388
600	400	1100	550	316	375	414
600	500	1100	550	313	380	420
600	600	1100	550	352	432	474
700	200	650	525	267	297	367
700	400	870	555	341	376	456
700	700	1200	600	478	523	628
800	200	690	585	350	389	487
800	400	910	615	438	482	589
800	600	1350	645	609	674	784
800	800	1350	675	658	716	863
900	200	730	645	434	482	603
900	400	950	675	537	592	722
900	600	1500	705	782	856	990
900	900	1500	750	854	925	1107
1000	200	700	705	544	626	785
1000	400	990	735	663	751	920
1000	600	1650	765	1001	1110	1280
1000	1000	1650	825	1106	1230	1465
1200	200	850	825	809	937	1137
1200	400	1070	855	965	1099	1310
1200	600	1250	885	1105	1259	1473
1200	800	1450	885	1368	1515	1764
1200	1000	1680	935	1564	1734	2012

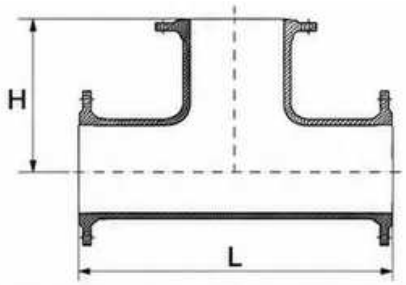

REVESTIMENTO

Água: pintura betuminosa preta.
Esgoto: pintura epóxi vermelha.
Outros revestimentos sob consulta.

FURAÇÕES

Furação dos flanges conforme a classe de pressão nominal especificada:

PN 10, PN 16 ou PN 25

Diâmetros superiores sob consulta.

Tê de Visita

O Tê de Visita é indicado para redes de saneamento e sistemas de condução de efluentes, criando um ponto de acesso à tubulação para inspeção, limpeza e manutenção da rede.

Sua abertura superior com tampa removível permite intervenções de forma prática, sem a necessidade de desmontar o trecho da tubulação, proporcionando maior facilidade de manutenção, segurança operacional e durabilidade ao sistema.

DN	dn	Lu (mm)	L (mm)	DI (mm)	B (mm)	P (mm)	Hu (mm)	Massa (kg)
400	150	514	694	175	219	90	289	74,5
	200	475	655	226	273	90	289	76,5
	250	521	721	283,5	317	100	283	84,5

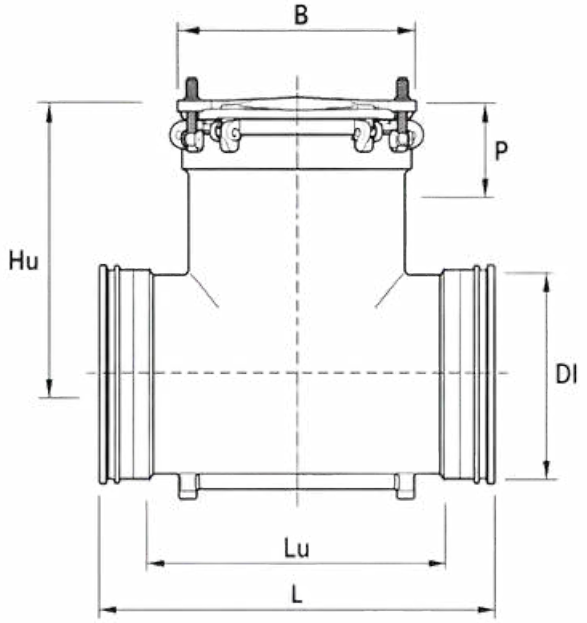

REVESTIMENTO

Linha Esgoto: pintura epóxi vermelha.
Outros revestimentos sob consulta.

JUNTAS

Juntas tipo IM.
Indicada para aplicações em redes gravitárias.

Diâmetros superiores sob consulta.

Tê Tripartido com Derivação Flangeada

O Tê Tripartido com Derivação Flangeada é indicado para a criação de derivações em tubulações existentes, permitindo a instalação de novos ramais sem a necessidade de substituir completamente o trecho principal da rede.

Sua configuração tripartida facilita a montagem diretamente sobre a tubulação, enquanto a derivação flangeada permite a conexão com válvulas, registros e outros componentes, proporcionando praticidade em ampliações e intervenções.

DN	Mín/Máx mm	Comprimento L mm	Altura H	Peso Aprox. Kg
75x50	87/103	150	160	11,60
75x75				12,50
100x50	110/124	150	175	11,85
100x75				12,40
100x100				11,80
125x50	135/160	180	190	14,00
125x75				15,50
125x100				17,00
150x50	159/176	205	205	19,00
150x75				19,10
150x100				19,20
200x50	215/230	250	235	26,50
200x75				27,50
200x100				28,00
200x150				29,00
250x50	270/290	350	280	40,00
250x75				41,00
250x100				42,50
250x150				47,00
250x200				49,00
300x50	320/340	400	325	50,00
300x75				52,00
300x100				54,00
300x150				57,00
300x200				57,00
300x250	370/390	445	350	71,00
350x75				72,00
350x100				74,00
350x150				75,00
350x250				76,00
350x300				77,00

DN	Mín/Máx mm	Comprimento L mm	Altura H	Peso Aprox. Kg
400x50	420/445	500	375	80,00
400x75				82,00
400x100				89,00
400x150				82,50
400x200				91,00
400x250				93,00
400x300				95,00
450x50	470/490	500	400	96,00
450x75				97,50
450x100				99,00
450x150				101,50
450x200				103,00
450x250				104,50
450x300				107,00
500x50	525/545	500	425	115,50
500x75				117,00
500x100				119,00
500x150				121,00
500x200				123,00
500x250				125,00
500x300				128,00
550x50	570/590	500	450	130,00
550x75				132,00
550x100				134,00
550x150				136,00
550x200				138,00
550x250				140,00
550x300				143,00
600x50	620/650	500	475	120,00
600x75				122,00
600x100				126,00
600x150				128,00
600x200				130,00
600x250				133,00
600x400				174,00

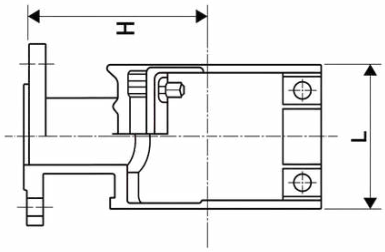

MATERIAIS E ACABAMENTOS

Corpo e flanges: ferro fundido dúctil.
Vedação: borracha EPDM.
Parafusos e porcas: aço carbono zincado.

NORMAS E REFERÊNCIAS

Conforme ABNT NBR 7675 e ABNT NBR 6916.

Diâmetros superiores sob consulta.

Toco com Flanges

O Toco com Flanges é indicado para interligação entre tubulações, válvulas, registros e outros componentes flangeados em redes de saneamento e sistemas de condução de água.

Disponível em diferentes diâmetros e comprimentos, proporciona uma conexão resistente e desmontável, facilitando a montagem, manutenção e adequação dos trechos da rede.

Toco com flanges • L = 0,25 m / L = 0,50 m						
DN	L = 0,25 m			L = 0,50 m		
	PN 10 (kg)	PN 16 (kg)	PN 25 (kg)	PN 10 (kg)	PN 16 (kg)	PN 25 (kg)
50	7,5	7,5	7,5	10	10	10
75	11	11	11	14,5	14,5	14,5
80	11,5	11,5	11,5	15	15	15
100	14	14	15	19	19	19
150	24	24	26	32	32	34
200	32	32	36	43	43	47
250	44	44	50	60	60	67
300	56	56	66	76	76	86
350	70	76	92	88	94	110
400	85	97	119	114	126	148
450	95	110	133	137	152	175
500	116	146	170	156	186	210
600	165	217	245	217	269	297
700	219	249	319	286	316	386
800	279	317	415	361	399	497
900	350	398	518	450	498	618
1000	419	503	659	538	622	778
1200	597	725	925	755	883	1083

REVESTIMENTO

Linha Água: pintura betuminosa preta.
Outros revestimentos sob consulta.

NORMAS E APLICAÇÃO

Conforme ABNT NBR 7675.
Pressões nominais PN 10, PN 16 e PN 25.
Outras furações sob consulta.

Diâmetros superiores sob consulta.

Toco com Flanges e Aba de Vedação

O Toco com Flanges e Aba de Vedação é utilizado em passagens de tubulações por paredes e estruturas, com conexões flangeadas nas extremidades.

A aba auxilia na vedação entre a tubulação e a estrutura. Sua posição e as condições de instalação devem seguir o projeto. As uniões flangeadas utilizam juntas de vedação próprias.

DN	D (mm)	E (mm)	PN 10 (kg)	PN 16 (kg)	PN 25 (kg)	Empuxo (kdaN)
50	166	20	14,5	14,5	14,5	0,75
75	192	20	20	20	20	1,65
80	200	20	20	20	20	1,7
100	218	20	25,5	25,5	15,5	3
150	270	20	40	40	42	6,6
200	322	20	56	56	60	11,75
250	374	20	72,5	72,5	79	18,4
300	426	20	93	93	104	26,5
350	478	25	112	118,5	135	36
400	529	25	136	148	172	47
500	632	25	197	217	242	74
600	735	25	253	308	337	106
700	858	30	320	363	425	144
800	952	30	412	452	555	188
900	1095	30	470	557	683	238
1000	1198	40	637	725	889	295
1200	1405	40	857	979	1201	425

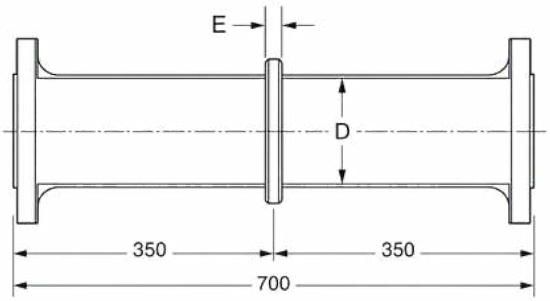

REVESTIMENTO

Linha Água: pintura betuminosa preta.
Outros revestimentos sob consulta.

NORMAS E APLICAÇÃO

Conforme ABNT NBR 7675.
Pressões nominais PN 10, PN 16 e PN 25.
Outras furações sob consulta.

Diâmetros superiores sob consulta.

Tubo Ponta e Bolsa – Linha Água

O Tubo Ponta e Bolsa – Linha Água é indicado para redes de abastecimento, adutoras e sistemas de condução de água bruta ou tratada, oferecendo resistência e segurança para instalações enterradas ou pressurizadas.

Fabricado em ferro fundido dúctil, utiliza juntas elásticas que facilitam a montagem e proporcionam vedação confiável, além de revestimentos desenvolvidos para proteção e maior durabilidade da tubulação.

Classe K9								
DN	L (m)	e (mm)	DE (mm)	DI (mm)	P (mm)	B (mm)	Tubo (kg)	kg/m
50	3	6	66	69	75	118	29,4	9,8
75	6	6	92	95	82	154	81	13,5
80	6	6	98	101	92,5	168	87	14,5
100	6	6,1	118	121	94,5	189	107,4	17,9
150	6	6,3	170	173	100,5	243	163,2	27,2
200	6	6,4	222	225	106,5	296	219	36,5
250	6	6,8	274	277	105,5	353	286,8	47,8
300	6	7,2	326	329	107,5	410	361,2	60,2
350	6	7,7	378	381	110,5	465	477	79,5
400	6	8,1	429	432	112,5	517	566,4	94,4
450	6	8,6	480	483	115,5	575	672	112
500	6	9	532	535	117,5	630	773,6	128,9
600	6	9,9	635	638	122,5	739	1008,5	168,1
700	7	10,8	738	741	147,5	863	1501,5	214,5
800	7	11,7	842	845	147,5	974	1843,1	263,3
900	7	12,6	945	948	147,5	1082	2214,8	316,4
1000	7	13,5	1048	1051	157,5	1191	2618	374
1200	7	15,3	1255	1258	167,5	1412	3528,7	504,1

Classe K7								
DN	L (m)	e (mm)	DE (mm)	DI (mm)	P (mm)	B (mm)	Tubo (kg)	kg/m
150	6	5,2	170	173	100,5	243	139,4	23,2
200	6	5,4	222	225	106,5	296	187,8	31,3
250	6	5,5	274	277	105,5	353	240,6	40,1
300	6	5,7	326	329	107,5	410	297,6	49,6
350	6	5,9	378	381	110,5	465	388,2	64,7
400	6	6,3	429	432	112,5	517	465,6	77,6
450	6	6,7	480	483	115,5	575	552	92
500	6	7	532	535	117,5	630	634,2	105,7
600	6	7,7	635	638	122,5	739	824,4	137,4
700	7	8,4	738	741	147,5	863	1231,3	175,9
800	7	9,1	842	845	147,5	974	1508,5	215,5
900	7	9,8	945	948	147,5	1082	1810,2	258,6
1000	7	10,5	1048	1051	157,5	1191	2137,1	305,3
1200	7	11,9	1255	1258	167,5	1412	2874,6	410,7

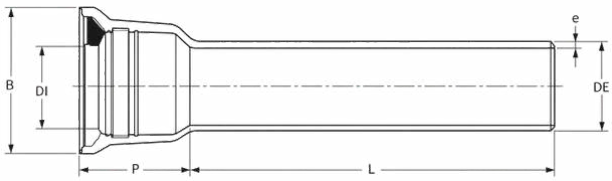

NOTA: Os tubos DN 50 e 75mm deixaram de ser fabricados, sendo substituídos por DN 80mm.

REVESTIMENTO

Linha Água: pintura betuminosa preta.
Outros revestimentos sob consulta.

NORMAS E APLICAÇÃO

Conforme ABNT NBR 7675.

Diâmetros superiores sob consulta.

Tubo Ponta e Bolsa – Linha Esgoto

O Tubo Ponta e Bolsa – Linha Esgoto é indicado para sistemas de coleta e transporte de esgoto, oferecendo resistência mecânica e proteção adequada às condições de operação das redes de saneamento.

Fabricado em ferro fundido dúctil, conta com conexão por junta elástica e revestimentos específicos para aplicação em esgoto, proporcionando facilidade de instalação, vedação segura e maior durabilidade da rede.

Classe K9								
DN	L (m)	e (mm)	DE (mm)	DI (mm)	P (mm)	B (mm)	Tubo (kg)	kg/m
50	3	6	66	69	75	118	29,4	9,8
75	6	6	92	95	82	154	81	13,5
80	6	6	98	101	92,5	168	87	14,5
100	6	6,1	118	121	94,5	189	107,4	17,9
150	6	6,3	170	173	100,5	243	163,2	27,2
200	6	6,4	222	225	106,5	296	219	36,5
250	6	6,8	274	277	105,5	353	286,8	47,8
300	6	7,2	326	329	107,5	410	361,2	60,2
350	6	7,7	378	381	110,5	465	477	79,5
400	6	8,1	429	432	112,5	517	566,4	94,4
450	6	8,6	480	483	115,5	575	672	112
500	6	9	532	535	117,5	630	773,6	128,9
600	6	9,9	635	638	122,5	739	1008,5	168,1
700	7	10,8	738	741	147,5	863	1501,5	214,5
800	7	11,7	842	845	147,5	974	1843,1	263,3
900	7	12,6	945	948	147,5	1082	2214,8	316,4
1000	7	13,5	1048	1051	157,5	1191	2618	374
1200	7	15,3	1255	1258	167,5	1412	3528,7	504,1

Classe K7								
DN	L (m)	e (mm)	DE (mm)	DI (mm)	P (mm)	B (mm)	Tubo (kg)	kg/m
150	6	5,2	170	173	100,5	243	139,4	23,2
200	6	5,4	222	225	106,5	296	187,8	31,3
250	6	5,5	274	277	105,5	353	240,6	40,1
300	6	5,7	326	329	107,5	410	297,6	49,6
350	6	5,9	378	381	110,5	465	388,2	64,7
400	6	6,3	429	432	112,5	517	465,6	77,6
450	6	6,7	480	483	115,5	575	552	92
500	6	7	532	535	117,5	630	634,2	105,7
600	6	7,7	635	638	122,5	739	824,4	137,4
700	7	8,4	738	741	147,5	863	1231,3	175,9
800	7	9,1	842	845	147,5	974	1508,5	215,5
900	7	9,8	945	948	147,5	1082	1810,2	258,6
1000	7	10,5	1048	1051	157,5	1191	2137,1	305,3
1200	7	11,9	1255	1258	167,5	1412	2874,6	410,7

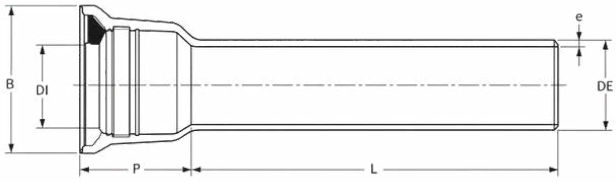

NOTA: Os tubos DN 50 e 75mm deixaram de ser fabricados, sendo substituídos por DN 80mm.

REVESTIMENTO

Linha Esgoto: pintura epóxi vermelha.
Outros revestimentos sob consulta.

NORMAS E APLICAÇÃO

Conforme ABNT NBR 7675.

Diâmetros superiores sob consulta.

Tubos Flangeados

Os Tubos Flangeados – Linha Água são indicados para trechos de redes de abastecimento que exigem conexões desmontáveis, sendo utilizados na interligação com válvulas, registros, equipamentos e demais componentes flangeados.

Disponíveis em diferentes configurações e classes de pressão, proporcionam montagem segura, resistência e facilidade de manutenção, podendo atender combinações como flange-flange, flange-ponta e flange-bolsa conforme a aplicação.

Tubos flangeados • Dimensões e massas

DN	L máx. (m)	DE (mm)	e (mm)	Tubo (kg/m)	Bolsa (kg)	PN 10 (kg)	PN 16 (kg)	PN 25 (kg)
80	5,8	98	6	13,98	3,4	4	4	4
100	5,8	118	6,1	17,29	4,3	4,8	4,8	4,8
150	5,8	170	6,3	26,08	7,1	6,5	6,5	6,8
200	5,8	222	6,4	34,96	10,3	9,6	9,6	11,1
250	5,8	274	6,8	45,64	14,2	13,6	13,6	17,5
300	5,8	326	7,2	57,32	18,6	19,3	19,3	24,8
350	5,8	378	7,7	75,79	23,7	24,7	24,7	24,7
400	5,8	429	8,1	89,85	29,3	25,9	36,1	47
450	5,8	480	8,6	105,9	35,6	34,5	42	53,5
500	5,8	532	9	122,19	42,8	34,8	52,2	85,8
600	5,8	635	9,9	158,53	59,3	49,9	99,5	87,2
700	6,8	738	14,4	260,73	79,1	75,4	89	143,5
800	6,8	842	15,6	319,72	102,6	106,7	117	166
900	6,8	945	16,8	383,87	129,9	129,5	149	209
1000	6,8	1048	18	453,32	161,3	192	192	270
1200	6,8	1255	20,4	609,07	237,7	220	284	384

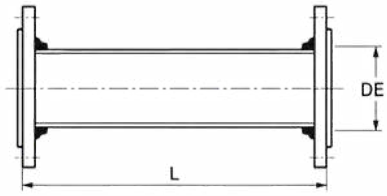

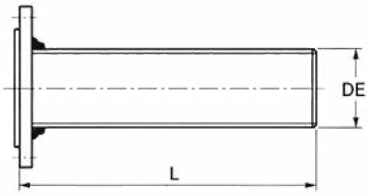

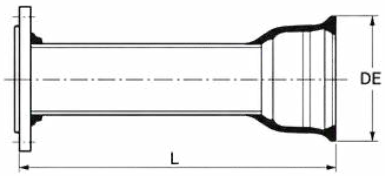

MATERIAIS E ACABAMENTOS

Material: Ferro fundido dúctil.
Linha Água: pintura betuminosa preta.
Linha Esgoto: pintura epóxi vermelha.
Outros revestimentos sob consulta.

NORMAS E APLICAÇÃO

Conforme ABNT NBR 7675.
Flanges conforme ABNT NBR 7675 (PN 10, PN 16 e PN 25).

Diâmetros superiores sob consulta.

SANEBRAS
SOLUÇÕES EM SANEAMENTO

SOLICITE SUA COTAÇÃO

Retorno em até 24 horas úteis.

Clique em cada tópico para ser direcionado:

- WhatsApp / Telefone: (19) 98353-8544
- E-mail comercial: comercial@sanebrassaneamento.com.br
- E-mail direção: diretoria@sanebrassaneamento.com.br
- www.sanebrassaneamento.com.br